Boulevard
DIRECT-VENT LINEAR FIREPLACES

INSTRUCTIONS D'INSTALLATION

INSTALLATEUR :
Laisser ce manuel avec l'appareil.

ACHETEUR :
Garder ce guide pour référence ultérieure.

⚠ AVERTISSEMENT

RISQUE D'INCENDIE OU D'EXPLOSION
Le non-respect des mises en garde à la lettre pourrait entraîner des blessures graves, la mort ou des dommages matériels.

— **Ne pas entreposer ni utiliser d'essence ou autres vapeurs et liquides inflammables près de cet appareil ou d'autres.**

— **QUE FAIRE EN CAS D'ODEUR DE GAZ?**
- **Ne pas tenter d'allumer un appareil, quel qu'il soit.**
- **Ne toucher aucun interrupteur électrique.**
- **Ne pas utiliser de téléphone dans le bâtiment.**
- **Quitter le bâtiment immédiatement.**
- **Appeler votre fournisseur de gaz immédiatement depuis une maison voisine.**
- **Suivre les instructions de votre fournisseur de gaz.**
- **S'il est impossible de joindre votre fournisseur de gaz, appeler le service d'incendie.**

— **L'installation et l'entretien doivent être exécutés par un installateur qualifié, une agence de service qualifiée ou par le fournisseur de gaz.**

⚠ DANGER

LE **VERRE CHAUD** BRÛLE.
NE PAS TOUCHER LE VERRE AVANT SON REFROIDISSEMENT.
NE **JAMAIS** AUTORISER LES ENFANTS À TOUCHER LE VERRE.

Un écran destiné à réduire les risques de brûlure sur la vitre chaude est fourni avec cet appareil et peut être installé pour protéger les enfants et toute autre personne à risque.

AVIS : Barrière obligatoire.

FOYER À GAZ À ÉVENT DIRECT ET À DÉGAGEMENT ZÉRO MODÈLES:

TÉLÉCOMMANDE MULTIFONCTION (MF)

DVLL72BP90(N,P)-2

N° DE DOSSIER UL MH30033

GAS-FIRED C UL US LISTED

⚠ AVERTISSEMENT

Si l'installation, l'usage et l'entretien de ce produit ne sont pas conformes aux instructions du fabricant, ce produit pourrait vous exposer à des substances contenues dans le carburant ou provenant de la combustion du carburant, lesquelles peuvent causer la mort ou des maladies graves.

Cet appareil peut être posé dans une maison préfabriquée (États-Unis uniquement) ou une maison mobile installée de façon permanente, lorsque cela n'est pas interdit par la réglementation en vigueur.

Cet appareil doit être utilisé uniquement avec le type de gaz indiqué sur la plaque signalétique. Cet appareil n'est pas convertible pour fonctionner avec d'autres gaz, sauf si une trousse de conversion certifiée est utilisée.

NATIONAL FIREPLACE INSTITUTE
NFI
CERTIFIÉ
www.nficertified.org

Nous suggérons que nos produits fonctionnant au gaz soient installés et entretenus par des professionnels accrédités aux É.-U. comme spécialistes du gaz par le National Fireplace Institute® (NFI).

AVANT DE COMMENCER

EXEMPLES D'AVERTISSEMENTS ET DÉFINITIONS

⚠ DANGER

Indique une situation dangereuse qui, si elle n'est pas évitée, entraînera la mort ou des blessures graves.

⚠ AVERTISSEMENT

Indique une situation dangereuse qui, si elle n'est pas évitée, pourrait entraîner la mort ou des blessures graves.

⚠ MISE EN GARDE

Indique une situation potentiellement dangereuse qui, si elle n'est pas évitée, peut provoquer des blessures corporelles mineures ou modérées.

REMARQUE: Traite d'éléments non liés aux risques de blessures.

1. Lisez les consignes de sécurité aux pages 57 et 58.
2. Si vous êtes situé dans le Commonwealth du Massachusetts, veuillez consulter les exigences particulières à la page 59.
3. Allez-vous installer un ventilateur dans le foyer? Voir les pages 8 à 10.
4. Où allez-vous installer le foyer? Voir la page 13.
5. Encadrez l'ouverture. Voir la page 20.
6. Installez les conduites de gaz. Voir les pages 16 et 17.
7. Installez le câblage. Voir les pages 18 et 19.
8. Installez le système d'évacuation. Voir les pages 26 à 35.
9. Installez le foyer. Voir les pages 20 à 25.
10. Installez le système de télécommande. Voir les pages 40 à 46.
11. Exigences relatives au panneau intérieur. Voir la page 38.
12. Installez les éléments en verre. Voir la page 39.
13. Allumez le foyer et résolvez les problèmes. Voir la page 47.
14. Montrez au propriétaire comment faire fonctionner le foyer.
15. Montrez au propriétaire comment effectuer l'entretien de base.

DÉBALLAGE DU FOYER

1. Retirez les planches de la caisse au besoin à l'aide d'un tournevis électrique pour enlever les vis à bois.
2. Retirez les deux (2) fixations supérieures pliées à la main qui retiennent la longue planche de 2 x 4 po. Retirez la planche et les poteaux de coin.
3. Retirez les panneaux incombustibles et le déflecteur de chaleur de la palette et mettez-les de côté.
4. Soulevez le foyer de la palette.
5. Vérifiez que le foyer et ses composants n'ont pas été endommagés durant le transport.
6. Placez le foyer près de l'endroit où il sera installé.

ÉLÉMENTS À CONSIDÉRER RELATIVEMENT À L'INSTALLATION – DIRECTIVES D'INSTALLATION DU FOYER

Lors de la planification de l'installation d'un foyer, il est nécessaire d'analyser les éléments suivants :

- Conduit d'alimentation de gaz (ouverture du côté droit);
- Exigences en matière d'alimentation électrique (120 V, 60 Hz, 1 A) – ouverture du côté droit;
- Éclairage à DEL installé en usine compris avec les modèles DVLL72BP;
- Dimensions appropriées de l'ouverture de l'encastrement nécessaire pour l'installation du foyer. L'encastrement du foyer déterminera la façon dont les matériaux de finition du foyer seront appliqués. Voir les informations d'installation aux pages 20 à 23;
- Le ventilateur est plus facile à installer lors de l'installation du foyer. Voir la section sur l'installation du ventilateur aux pages 8 à 10.

Lors de la planification de l'installation du foyer, déterminez où le foyer sera installé et si des accessoires optionnels sont souhaités. Le conduit d'alimentation de gaz doit également être planifié à ce moment.

Le foyer peut être monté sur l'une des surfaces suivantes :

1. Une surface plane, dure, combustible ou incombustible;
2. Une plate-forme surélevée en matériau combustible ou incombustible.

Si le foyer est installé directement sur de la moquette, des tuiles ou un autre matériau combustible autre que le bois, il doit être installé sur un panneau de métal ou de bois s'étendant sur toute la largeur et la profondeur du foyer.

Le foyer est conçu pour être installé dans un espace à dégagement zéro. Cela signifie que les matériaux combustibles doivent être situés aux distances indiquées ou créées par des écarteurs ou des cales fixés au foyer.

Les matériaux combustibles peuvent entrer en contact avec les brides de fixation fournies.

INFORMATION DE RÉFÉRENCE POUR LE PROPRIÉTAIRE

Notez les informations ci-dessous concernant votre foyer.

Modèle: _____ Date d'achat/installation : _____

Numéro de série : _____ Emplacement du foyer : _____

Détaillant : _____ Numéro de téléphone du détaillant : _____

Remarques _____

CONTENU DE LA BOÎTE ET QUINCAILLERIE

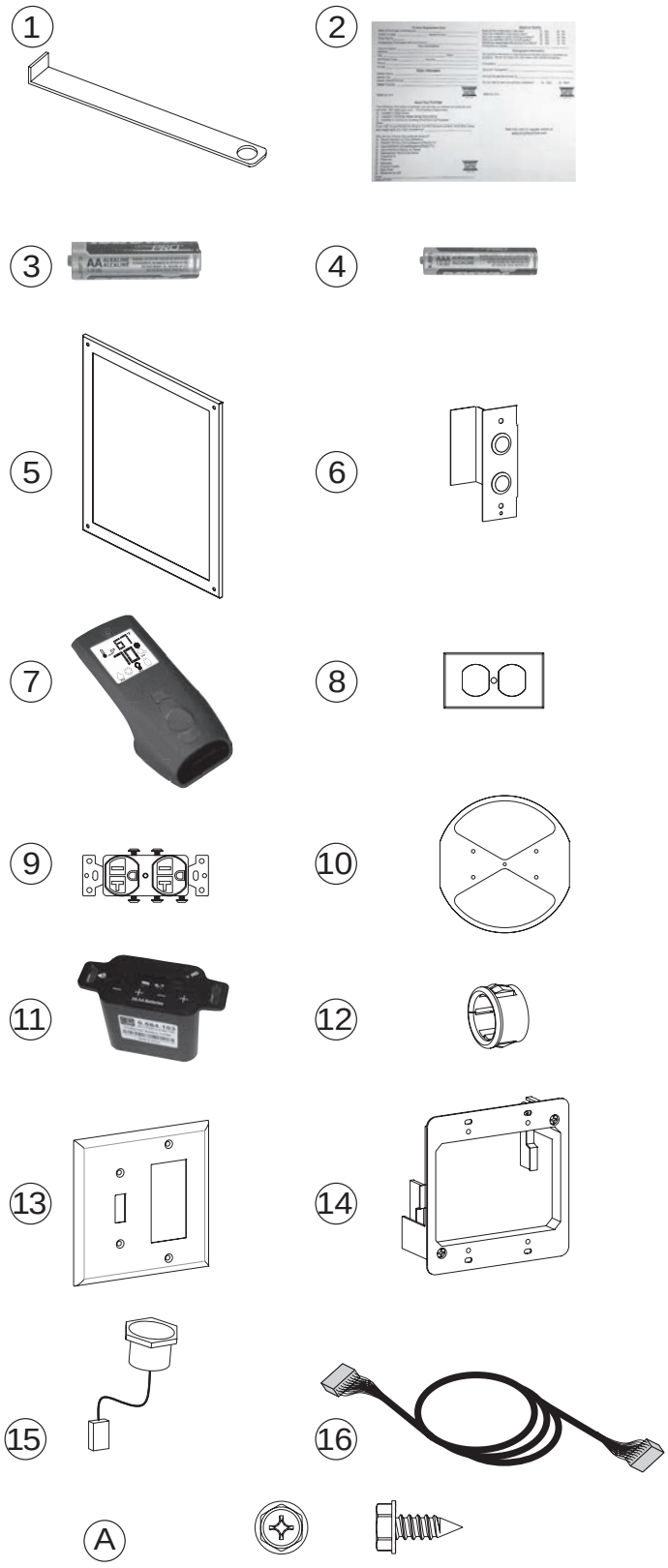

VIS À TÊTE HEXAGONALE N° 10 X 1/2’’

VIS AUTOTARAUDEUSES PHILIPS N° 8 X 1’’

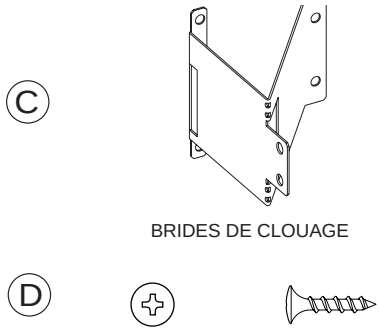

BRIDES DE CLOUAGE

Les articles ne sont pas représentés à l’échelle.

N°	DESCRIPTION	NUMÉRO DE PIÈCE	QUANTITÉ COMPRISE
1	Outil de retrait de la porte (attaché au foyer)	35978	1
2	Carte d’enregistrement du produit	29804	1
3	Pile AA	B076529	4
4	Pile AAA	R10600	3
5	Entretoise de fourreau (attachée au foyer)	33331	1
6	Support de montage	36827	1
7	Émetteur à distance	R11550	1
8	Couvercle de boîte de raccordement	R3491	1
9	Prise de courant double	R3492	1
10	Restricteur de conduit	34054	1
11	Récepteur à distance	R11584	1
12	Douille de 5/8 po (15,9 mm) de diamètre	R1536	1
13	Plaque murale	R12296	1
14	Boîte de contrôle murale	R12295	1
15	Interrupteur à bouton	R11921	2
16	Faisceau de câbles, du module à l’interface	R11552	1
A	Vis de 1/2 po (12,7 mm) à filetage 10	R2737	22
B	Vis autoperceuse de 1 po (25 mm) à filetage 8*	R11509	15
C	Bride de fixation	28450	4
D	Vis cruciforme à tête cylindrique large de 3/8 po (9,5 mm) à filetage 4	R12300	4

* Pour fixer le panneau incombustible aux écarteurs.

Pour commander des pièces de rechange, voir la liste des pièces à la page 50. Ne commandez pas de piles, boulons, vis, rondelles ou écrous. Il s’agit d’articles de quincaillerie standards que vous pouvez vous procurer à toute quincaillerie.

TABLE DES MATIÈRES

SECTION **PAGE**

Avant de commencer 2
Information de référence pour le propriétaire 2
Contenu de la boîte et de la trousse de quincaillerie 3
Introduction 5
Spécifications 6
Accessoires 7
Installation du ventilateur FBB20 ..... 8 - 10
Dimensions du foyer 11
Dégagements 12
Options d'emplacement du foyer 13
Dégagement de la sortie d'évacuation ..... 14 - 15
Alimentation de gaz ..... 16 - 17
Connexions électriques ..... 18 - 19
Installation ..... 20 - 25
Détermination du système d'évacuation 26
Système d'évacuation du foyer – par le haut ..... 27 - 29
Évacuation par le haut – sortie horizontale 30
Évacuation par le haut – sortie verticale 31
Sortie verticale ..... 32 - 33
Instructions relatives au conduit souple DVVK-5F ..... 34 - 35
Encastrement et finition ..... 36 - 37
Installation du panneau intérieur 38
Placement du verre 39
Directives d'opération de la télécommande multifonction ..... 40 - 46
Consignes d'allumage 47
Dépannage du système de contrôle ..... 48 - 49
Schéma des pièces 50
Liste des pièces 51
Schéma des connexions des composants 52
Entretien et réparation ..... 53 - 57
Importantes consignes de sécurité 58
Consignes de sécurité à l'intention des utilisateurs de gaz propane 59
Exigences pour le Massachusetts 60
Historique d'entretien de l'appareil 61
Liste des principaux distributeurs de pièces 62
Commande de pièces de rechange 62
Garantie 63

INTRODUCTION

Instructions pour l'installateur

1. Laissez le manuel d'instructions au propriétaire.
2. Demandez au propriétaire de remplir et de poster la carte d'enregistrement du produit fournie avec le foyer.
3. Montrez au propriétaire comment allumer et faire fonctionner le foyer.

Ce foyer à gaz à évent direct est conçu pour fonctionner avec de l'air comburant entièrement aspiré de l'extérieur du bâtiment et pour expulser tous les gaz d'échappement à l'extérieur du bâtiment. Les informations contenues dans ce manuel s'appliquent à tous les modèles de foyers et à tous les systèmes de contrôle du gaz, sauf indication contraire.

Certification de l'appareil

⚠ AVERTISSEMENT

Ce foyer n'est pas destiné à être utilisé avec des combustibles solides. L'emploi de combustibles solides peut entraîner des blessures ou des dommages matériels.

Ce foyer est certifié conformément à la norme nationale américaine ANSI Z21.88/norme de l'Association canadienne de normalisation CSA 2.33 et par Underwriters Laboratories comme étant un foyer à gaz à évent direct, et doit être installé selon les consignes du présent manuel.

Avant l'installation du foyer, communiquez avec l'agence de réglementation qui régit le code du bâtiment local pour vous assurer d'être conforme aux codes locaux, notamment en ce qui concerne les permis et les inspections.

Le foyer, une fois installé, doit être mis à la terre selon les codes locaux ou, en l'absence de tels codes, selon le *National Electrical Code, norme ANSI/NFPA 70, ou le Code canadien de l'électricité*, norme CSA C22.1, si une source électrique externe est utilisée.

Ces modèles peuvent être installés dans une chambre à coucher ou une salle de séjour aux États-Unis et au Canada.

Spécialiste d'installation qualifié

L'installation et le remplacement de conduits de gaz, d'équipement à gaz ou d'accessoires, ainsi que la réparation et l'entretien de l'équipement, doivent uniquement être effectués par un spécialiste qualifié. Le terme « spécialiste qualifié » désigne toute personne, firme, société ou entreprise qui, en personne ou par l'intermédiaire d'un représentant, s'occupe et est responsable a) de l'installation ou du remplacement des conduits de gaz, ou b) du raccordement, de l'installation, de la réparation ou de l'entretien de l'équipement, qui a de l'expérience dans ce domaine, qui connaît toutes les précautions nécessaires et qui répond à toutes les exigences de l'autorité compétente en la matière.

Commonwealth du Massachusetts : L'installation doit être effectuée par un plombier ou un monteur d'installations au gaz agréé dans le Commonwealth du Massachusetts.

⚠ AVERTISSEMENT

TOUT CHANGEMENT APPORTÉ À CE FOYER OU À SES SYSTÈMES DE CONTRÔLE PEUT S'AVÉRER DANGEREUX.
Une installation ou une utilisation incorrecte du foyer peut causer un incendie, des brûlures, des explosions ou une intoxication au monoxyde de carbone et ainsi entraîner des blessures graves ou la mort.

Toute modification de la conception originale, toute installation autre que celle indiquée dans le présent manuel d'instructions ou toute utilisation avec un type de gaz non indiqué sur la plaque signalétique est la responsabilité de la personne et de l'entreprise à l'origine de ce changement.

ImportantToute correspondance doit comprendre le numéro de modèle complet, le numéro de série et le type de gaz.

Haute altitude (États-Unis)
Si ce foyer est installé à une altitude supérieure à 2000 pi ou 610 m (aux États-Unis), il peut être nécessaire de diminuer le débit calorifique en remplaçant l'orifice du brûleur existant par un orifice de plus petite taille. En général, il faut réduire le débit calorifique de 4 % pour chaque 1000 pi (305 m) au-dessus du niveau de la mer. Toutefois, si le pouvoir calorifique du gaz a été réduit, ce principe peut ne pas s'appliquer. Communiquez avec Empire Comfort Systems pour déterminer avec exactitude la taille requise de l'orifice.

Haute altitude (Canada)
Altitude : 0 à 4500 pi (0 à 1370 m)
Si ce foyer est installé à une altitude supérieure à 4500 pi ou 1370 m (au Canada), communiquez avec Empire Comfort Systems pour vérifier quel est l'orifice approprié pour votre emplacement.

Préparation

Ce foyer à gaz à évent direct ainsi que ses composants ont été testés et sont sécuritaires lorsqu'ils sont installés conformément à ce guide d'installation. Signalez à votre détaillant toute pièce endommagée pendant le transport, et portez une attention particulière à l'état de la vitre. N'installez pas le foyer avec des pièces endommagées, incomplètes ou de remplacement. Lisez toutes les instructions avant de commencer l'installation et suivez-les attentivement pour en tirer le meilleur parti et assurer la sécurité. Le non-respect des instructions annule la garantie et peut présenter un risque d'incendie.

La garantie sera annulée et le garant décline toute responsabilité advenant les actions suivantes :

- Installation de tout composant endommagé du foyer ou du système d'évacuation;
- Modification apportée au foyer ou au système d'évacuation directe;
- Installation effectuée de manière non conforme aux instructions d'Empire Comfort Systems;
- Mauvais positionnement de la porte vitrée ou des accessoires décoratifs, tels que les bûches, les roches, le verre concassé ou tout autre élément approuvé;
- Installation ou utilisation de tout composant non fabriqué ou approuvé par le fabricant.

Éléments à considérer relativement au téléviseur

L'installation d'un téléviseur au-dessus d'un foyer est de plus en plus courante. Cependant, les zones au-dessus d'un foyer deviennent chaudes et la plupart des fabricants de téléviseurs déconseillent de placer leurs produits près d'une source de chaleur.

Si vous installez un téléviseur au-dessus de ce foyer encastrable, Empire Comfort Systems décline toute responsabilité en cas de dommages ou de blessures. Veuillez suivre les instructions d'installation du fabricant du téléviseur, notamment les recommandations concernant la proximité des sources de chaleur.

Si vous avez un téléviseur au-dessus de votre foyer, éteignez-le et laissez-le refroidir complètement avant de procéder à l'entretien ou d'appuyer sur un bouton du téléviseur.

SPÉCIFICATIONS

	DVLL72BP	
	Gaz naturel	**Gaz propane**
Apport maximal (Btu/h)	52,500	50,000
Apport minimal (Btu/h)	40,000	35,000
kWh (maximum)	15.23	14.50
kWh (minimum)	11.60	10.15
Orifice	#26	2.15mm
Ouverture de l'obturateur d'air	1/16 po	Complètement ouvert
Hauteur sans écarteur	38-5/16	38-5/16
Largeur	81 po	81 po
Profondeur	18-5/8 po	18-5/8-in
Robinet d'arrêt d'alimentation de gaz (conduit)	1/2 po NPT	1/2 po NPT
Taille du conduit	5 x 8	5 x 8

REMARQUE : L'obturateur d'air est ajusté aux réglages minimaux d'usine. Certaines configurations d'évacuation peuvent nécessiter des ajustements mineurs de l'obturateur d'air pour un rendement optimal.

PRESSIONS D'ALIMENTATION DE GAZ (POUCES DE COLONNE D'EAU)			
Type de Gas	**Maximale**	**Minimale**	**Admission**
Naturel	14	4.5	3.5
Propane	14	11	10

ACCESSOIRES

Vous pouvez vous procurer les accessoires ci-dessous auprès de votre détaillant Empire Comfort Systems. Communiquez avec votre détaillant Empire pour plus d'options d'accessoires. Si vous avez besoin de renseignements que votre détaillant ne peut vous fournir, communiquez avec Empire Comfort Systems Inc. à l'adresse 918 Freeburg Ave, Belleville, Illinois 62220-2623, États-Unis.

ACCESSOIRES		
Description	**Numéro de modèle d'accessoire**	**Couleur**
Modèles de foyers	**DVLL72BP**	
Panneau intérieur Ridgeback bronze*	DVP72LPZ	Bronze
Panneau intérieur en verre noir	DVP72LKR	Noir lustré
Trousse de bordure – biseautée, noire	DF72BL	Noir
Trousse de bordure – biseautée, étain martelé	DF72HP	Étain martelé
Cadre de vitre biseauté – 2 po (51 mm)	DF702NB	Nickel brossé
Façade décorative, cadre en fer forgé, étain vieilli	DFF72FPD	Étain vieilli
Ensemble de bûches, bois de grève Blue Bay	LS60THF	N/A
Bûches et roches rustiques contemporaines	LS72DC	N/A
Trousse de conversion – propane à gaz naturel	38156	N/A
Trousse de conversion – gaz naturel à propane	38157	N/A
Trousse de ventilateur double	FBB20	N/A

TROUSSES DE CONVERSION		
Description	**Numéro de modèle d'accessoire**	**Couleur**
Modèles de foyers	**DVLL72BP**	
Trousse de conversion – propane à gaz naturel	38156	N/A
Trousse de conversion – gaz naturel à propane	38157	N/A

* Les modèles DVLL72BP requièrent un panneau intérieur Ridgeback ou en verre noir. Un panneau intérieur doit être installé avant de pouvoir utiliser le foyer.

***** REMARQUE :*** Si vous désirez la trousse de ventilateur offerte en option, il est plus simple de l'installer par le panneau d'accès arrière du foyer avant que celui-ci ne soit placé dans l'emplacement désigné.

Pour connaître la quantité de verre concassé à utiliser et la méthode d'installation, voir la section « Placement du verre » à la page 39.

INSTALLATION DU VENTILATEUR FBB20

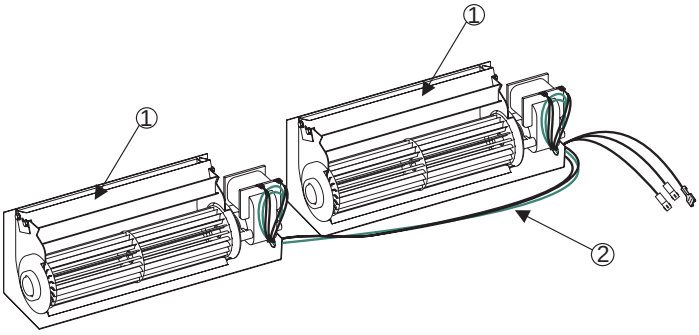

LISTE DES PIÈCES DU VENTILATEUR			
N°	NUMÉRO DE PIÈCE	DESCRIPTION	QTÉ
1	35727	Ventilateurs simples	2
2	R11788	Faisceau de câbles	1

OUTILS NÉCESSAIRES
Tournevis à douille ou électrique de 5/16 po (7,9 mm)

⚠ MISE EN GARDE
Bords tranchants. Utilisez des gants lors de l'installation des ventilateurs.

Installation avant de mettre le foyer à son emplacement final

1. Déballez les ventilateurs FBB20.
2. À l'aide d'un tournevis hexagonal de 5/16 po (7,9 mm), retirez les 11 vis qui retiennent la plaque d'accès au ventilateur, puis déposez-la au sol. **Voir la figure 1.**

Figure 1

3. Utilisez un chiffon pour essuyer le bas du foyer (là où les ventilateurs seront placés) afin d'enlever la saleté ou la poussière.
4. Déposez les ventilateurs au sol derrière le foyer. En faisant face à l'arrière du foyer, placez les ventilateurs pour que les deux câbles de raccordement noirs et le fil de mise à la terre vert soient orientés vers la gauche. **Voir la figure 2.**

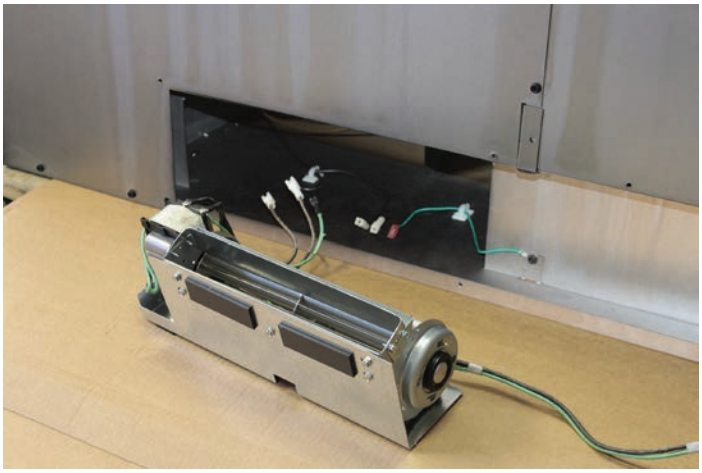

Figure 2

5. Localisez les cosses de câbles du ventilateur au bas du foyer et faites les trois connexions comme indiqué à la **figure 3.**

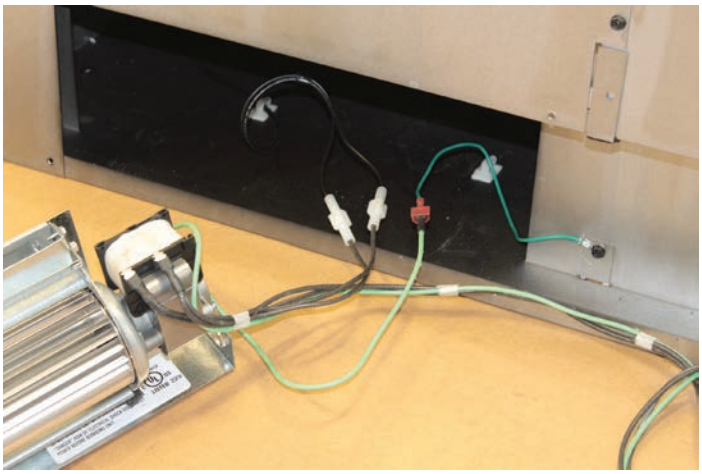

Figure 3

INSTALLATION DU VENTILATEUR FBB20 (SUITE)

6. Commencez l'installation du ventilateur gauche au bas du foyer. Une fois que le ventilateur est environ à moitié rentré, fixez le câblage dans les serre-câbles en plastique blanc fournis dans le foyer. **Voir la figure 4.**

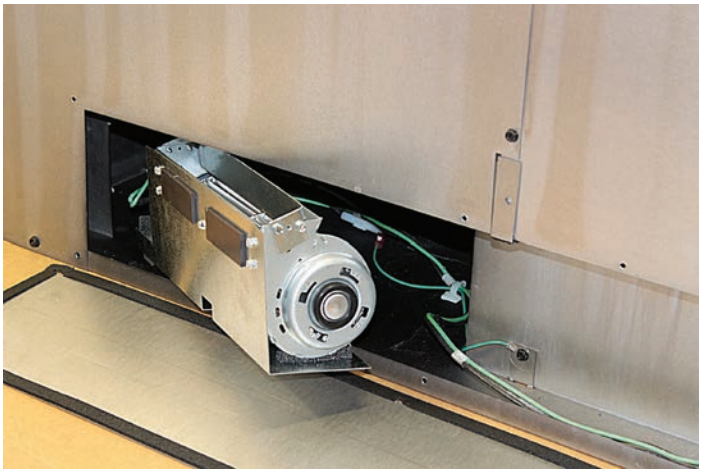

Figure 4

7. Terminez l'installation du ventilateur gauche de façon à ce que l'extrémité gauche du support de la base du ventilateur soit à peu près vis-à-vis de l'extrémité gauche de l'ouverture d'accès. Acheminez le câblage loin de la roue du ventilateur. **Voir la figure 5.**

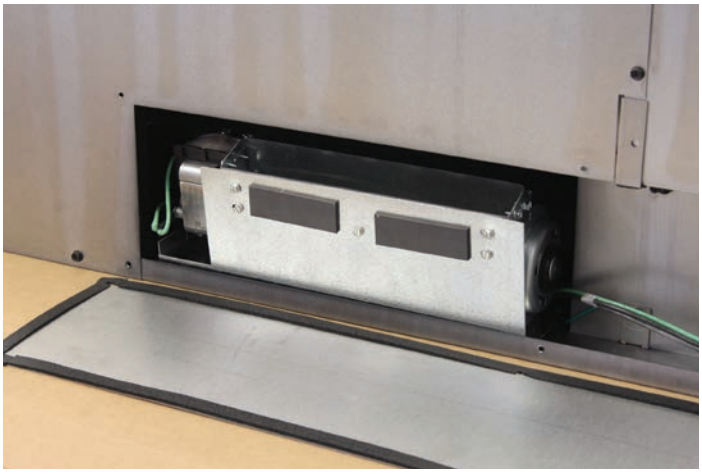

Figure 5

8. Ensuite, installez l'autre ventilateur du côté droit de l'ouverture d'accès. L'extrémité droite du support de la base du ventilateur doit être à peu près vis-à-vis de l'extrémité droite de l'ouverture d'accès. Acheminez le câblage loin de la roue du ventilateur. **Voir la figure 6.**

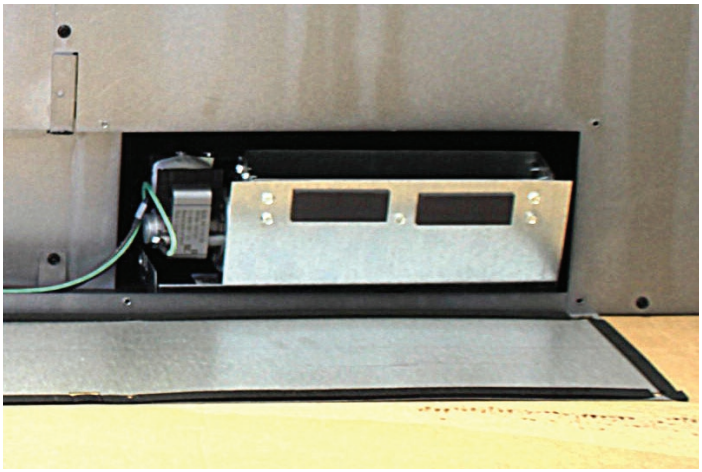

Figure 6

9. Fixez le faisceau de câbles dans le serre-câbles en plastique blanc situé au bas du foyer, au centre. **Voir la figure 7..**

Figure 7

INSTALLATION DU VENTILATEUR FBB20 (SUITE)

10. Assurez-vous que les supports de la base des ventilateurs sont tirés vers l'arrière contre la collerette inférieure du foyer. Les aimants sur le support de la base des ventilateurs les maintiendront en place. **Voir la figure 8.**

Figure 8

11. Remettez en place le panneau d'accès du ventilateur avec les 11 vis retirées à l'étape 2. **Voir la figure 1**.
12. L'installation du ventilateur est terminée.

DIMENSIONS DU FOYER

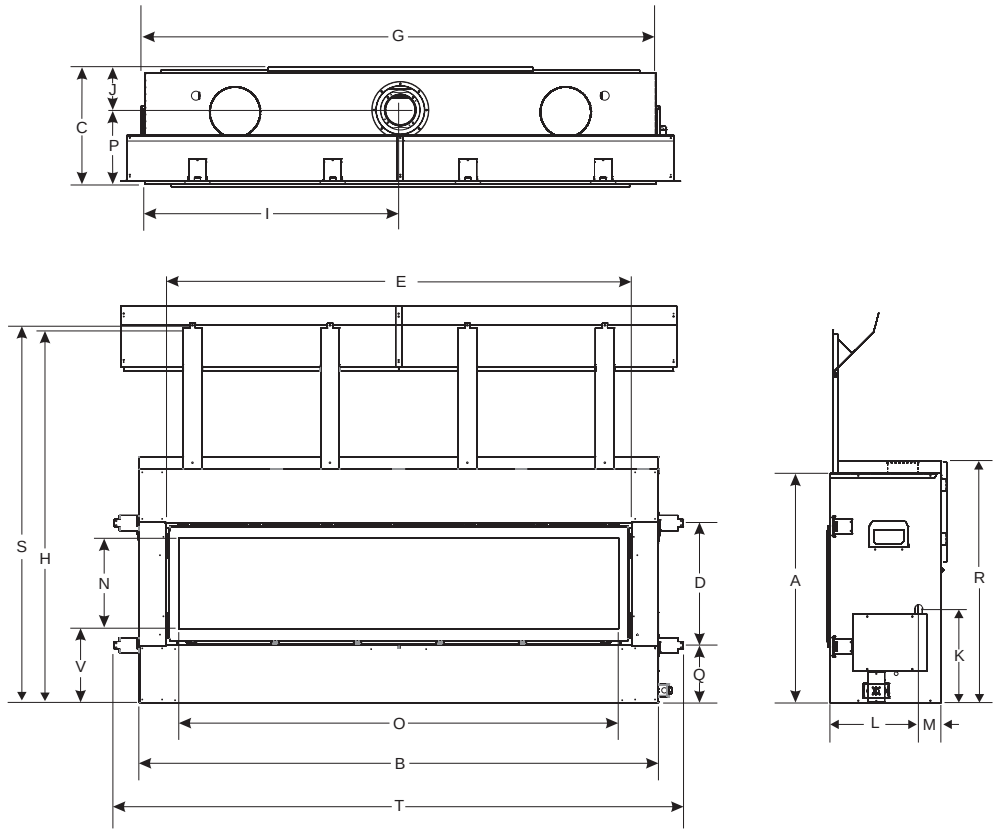

LETTRE REPÈRE	DESCRIPTION DES DIMENSIONS	DVLL72BP90 (Dimensions en pouces)
A	Hauteur maximale de l'avant du foyer (excluant les écarteurs)	38-1/4
B	Largeur maximale de l'avant du foyer (excluant les brides de fixation)	85
C	Profondeur maximale du foyer	19-1/2
D	Hauteur de l'ouverture du foyer	20
E	Largeur de l'ouverture du foyer	76-1/4
F	Profondeur intérieure du foyer (non illustrée)	13
G	Largeur extérieure arrière du foyer	85
H	Hauteur jusqu'aux écarteurs du foyer	61-1/2
I	Largeur du côté gauche du foyer à l'axe central de l'évent	42-9/16
J	Profondeur de l'arrière du foyer à l'axe central de l'évent supérieur	7-1/8
K	Hauteur du bas du foyer à l'ouverture de la conduite de gaz	15-7/8
L	Profondeur de l'avant du foyer à l'ouverture de la conduite de gaz	14-11/16
M	Profondeur de l'arrière du foyer à l'ouverture de la conduite de gaz	3-3/4
N	Hauteur de la vitre	15
O	Largeur de la vitre	72
P	Profondeur de l'avant du foyer à l'axe central de l'évent	12-3/8
Q	Hauteur du sol à l'ouverture du foyer	9-3/8
R	Hauteur du sol au collier de l'évent	39-15/16
S	Hauteur totale jusqu'au linteau	61-5/8
T	Distance entre les extrémités des supports de cadre	93-1/16
U	Largeur intérieure arrière du foyer (non illustrée)	69
V	Distance du sol à l'ouverture de la vitre	12-1/8

DÉGAGEMENTS

DÉGAGEMENT DES MATÉRIAUX COMBUSTIBLES	
Arrière	**Voir la figure 10**
Côté	3 po
Sol	0 po
Support d'écarteur supérieur	0 po
Bord supérieur de l'encastrement	23-3/8 po

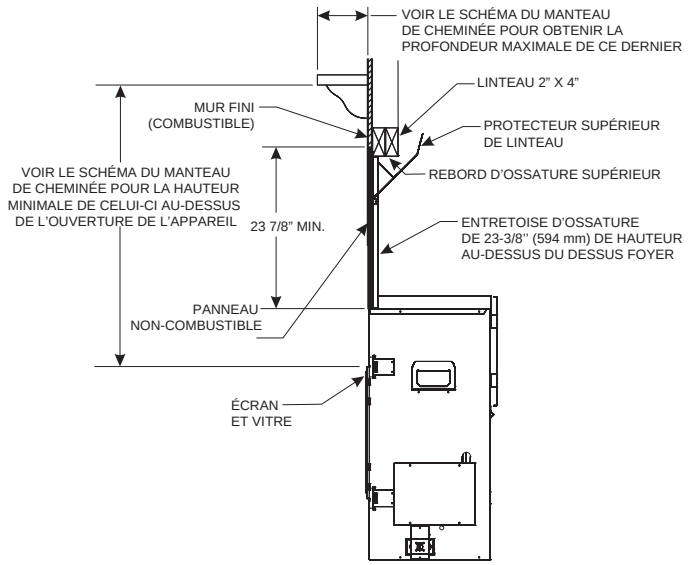

REMARQUE A : **Voir la figure 12** pour l'épaisseur maximale du manteau de cheminée et le dégagement minimal au-dessus du foyer.

Figure 9

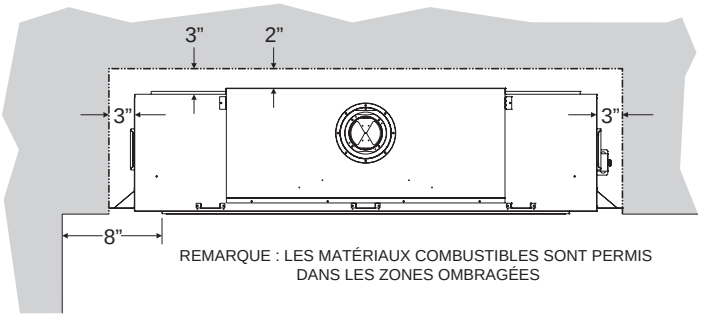

Figure 10

Le dégagement minimal requis entre le bas du foyer et le plafond est de 65 po (165 cm). Le dégagement minimal requis entre le côté de l'ouverture du foyer et le mur latéral adjacent est de 8 po (20 cm).

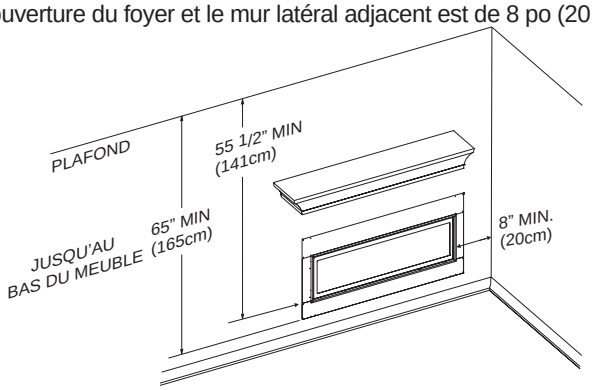

Figure 11

Schéma du manteau de cheminée

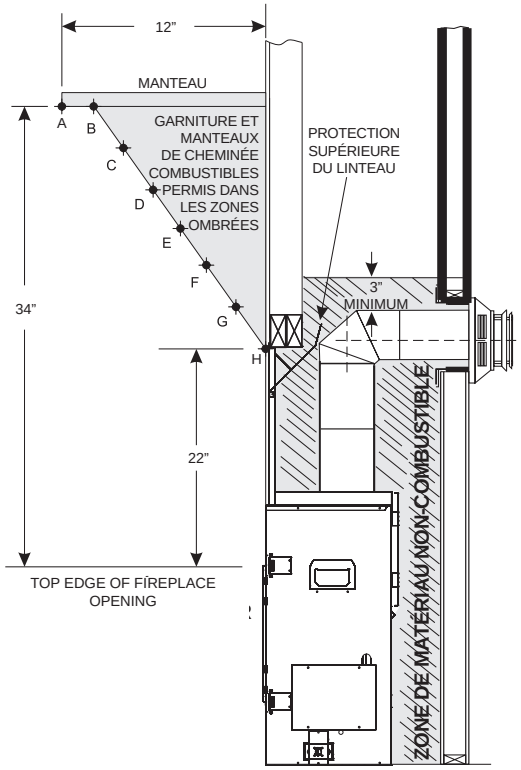

LETTRE REPÈRE	DISTANCE DE L'OUVERTURE DU FOYER (pouces)	DISTANCE DU MUR FINI (pouces)
A	34	12
B	34	10
C	32	8-3/8
D	30	6-5/8
E	28	5
F	26	3-3/8
G	24	1-3/4
H	22	0

Figure 12

Éléments à considérer relativement au téléviseur

L'installation d'un téléviseur au-dessus d'un foyer est de plus en plus courante. Cependant, la zone au-dessus d'un foyer devient chaude et la plupart des fabricants de téléviseurs déconseillent de placer leurs produits près d'une source de chaleur.

Si vous installez un téléviseur au-dessus de ce foyer, Empire Comfort Systems décline toute responsabilité en cas de dommages ou de blessures. Veuillez suivre les instructions d'installation du fabricant du téléviseur, notamment les recommandations concernant la proximité des sources de chaleur.

Si vous avez un téléviseur au-dessus de votre foyer, éteignez-le et laissez-le refroidir complètement avant de procéder à l'entretien ou d'appuyer sur un bouton du téléviseur.

OPTIONS D’EMPLACEMENT DU FOYER

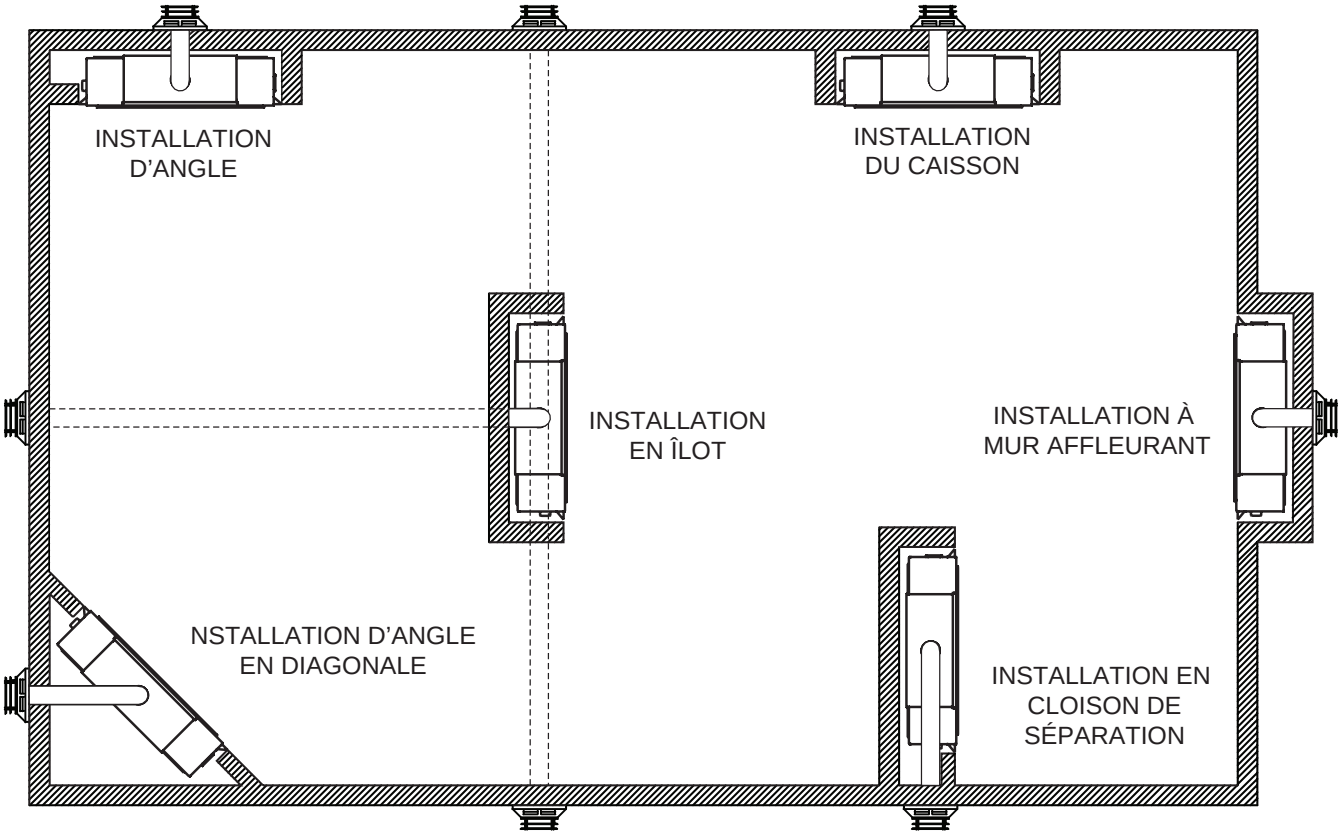

REMARQUE : L’installation du foyer sur un mur séparateur de pièce ou sur un îlot est possible tant que la partie horizontale du système d’évacuation ne dépasse pas 20 pi (6,1 m) et que la partie verticale est d’au moins 8 pi (2,4 m). Voir les détails dans la section sur le système d’évacuation.

REMARQUE : Si vous installez ce foyer contre un mur extérieur, isolez-le conformément aux normes d’isolation applicables.

Lorsque vous installez le foyer à évent direct sur un mur séparateur ou directement sur le coin d’un mur, un dégagement minimal de 8 po (20 cm) doit être maintenu entre le mur perpendiculaire et l’ouverture avant du foyer.

Figure 13

DÉGAGEMENT DE LA SORTIE D'ÉVACUATION

Dégagement de l'extrémité pour les bâtiments à extérieurs combustibles et non combustibles.

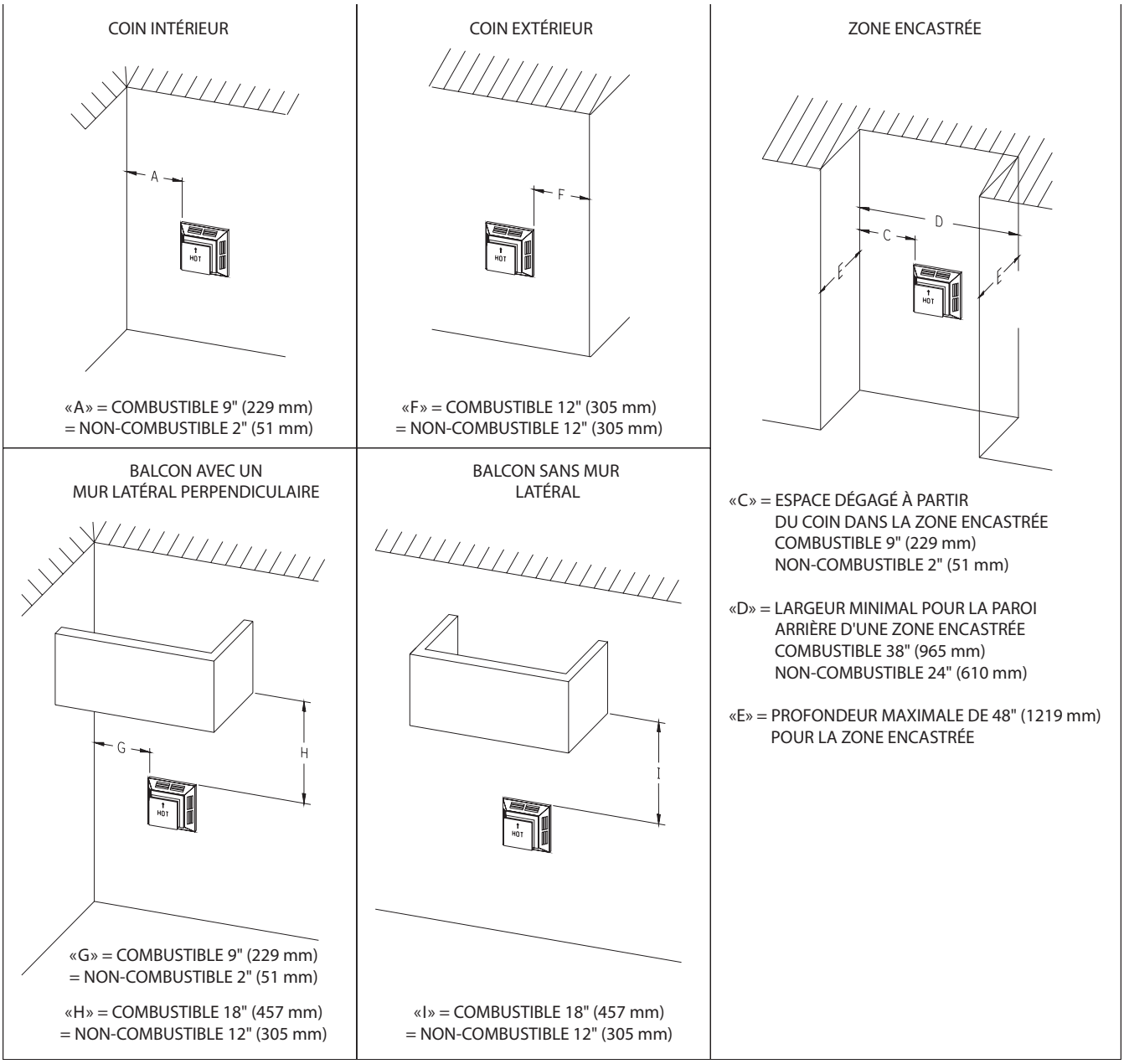

Figure 14

Installation verticale sur paroi latérale

Important ! Le dégagement minimum entre les conduits d'évacuation et les matières combustibles est de 3 po (76 mm) sur le dessus et de 1 po (25 mm) sur les côtés et le dessous.

Important ! Lorsque l'extrémité d'évacuation traverse une fondation à moins de 20 po (51 cm) sous la saillie du bardage, le conduit doit dépasser de telle manière que la sortie d'évacuation horizontale soit placée dans le plan ou au-delà de la saillie du bardage.

Information sur divers chemins d'évacuation et éléments

Important : Il est toujours préférable de placer le foyer de manière à minimiser le nombre de dévoiements et de portions horizontales du conduit d'évacuation. Comme il est très important de maintenir l'équilibre du système d'évacuation entre la prise d'air de combustion et l'évacuation des gaz brûlés, les configurations de l'évacuation sont sujettes à certaines restrictions qui doivent impérativement être respectées. Le graphique en page 28 indiquant la relation entre l'évacuation murale horizontale et verticale permet de déterminer les diverses longueurs de conduit admissibles. La portion horizontale fait référence à la longueur totale de conduit d'évacuation depuis le collier de tuyau de fumée du foyer à la face du mur extérieur.

DÉGAGEMENTS DE LA SORTIE D'ÉVACUATION (SUITE)

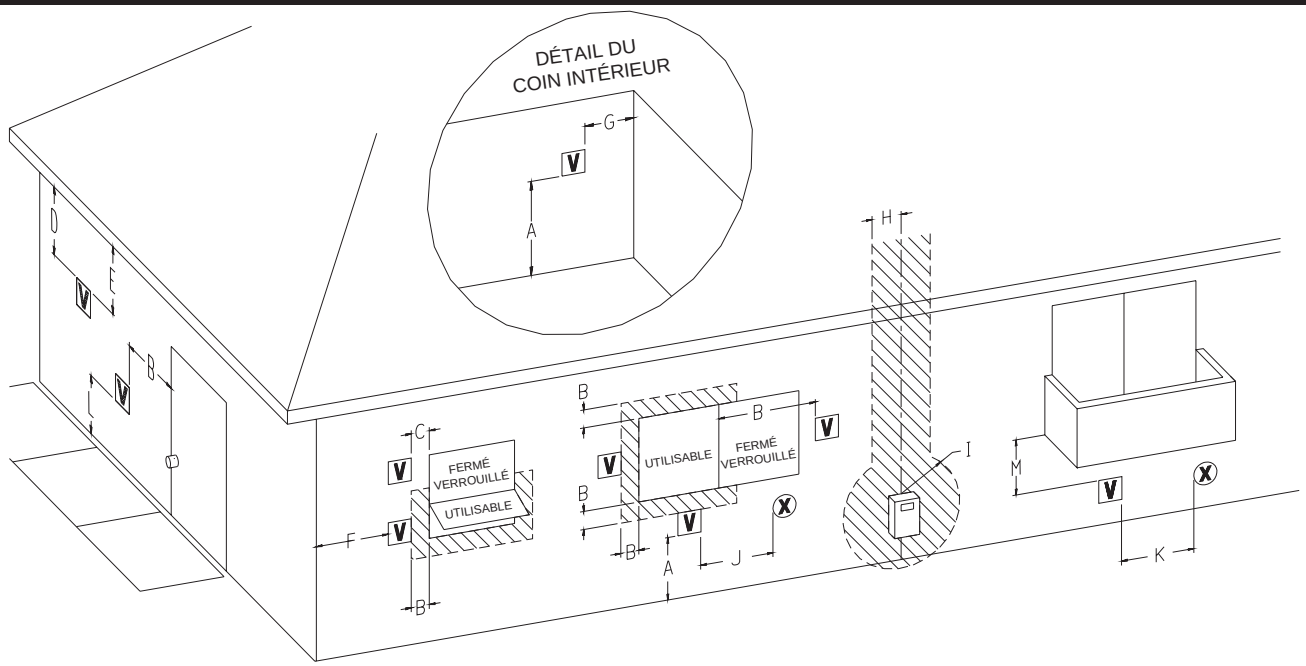

V EXTRÉMITÉ D'ÉVACUATION X PRISE D'AIR ZONE D'ÉVACUATION INTERDITE

	Installations Canadiennes 1	Installations pour les États-Unis 2
A = Dégagement au-dessus du sol, véranda, galerie, terrasse ou balcon	12 po (30 cm)	12 po (30 cm)
B = Dégagement jusqu'aux fenêtres ou portes qui s'ouvrent	≤ 10K Btuh (3 kW) = 6 po (15 cm) > 10K à 100K Btuh (3 kW à 30 kW) = 12 po (30 cm) > 100K Btuh (30 kW) = 36 po (91 cm)	≤ 10K Btuh (3 kW) = 6 po (15 cm) > 10K à 50K Btuh (3 kW à 30 kW) = 9 po (23 cm) > 50K Btuh (30 kW) = 12 po (30 cm)
C = Dégagement jusqu'aux fenêtres qui ne s'ouvrent pas	12 po (30 cm)	12 po (30 cm)
D = Dégagement vertical jusqu'à un soffite ventilé situé au-dessus du chapeau à une distance horizontale de moins de 2 pi (61 cm) de l'axe du chapeau	24 po (61 cm)	24 po (61 cm)
E = Dégagement jusqu'à un soffite non ventilé	12 po (30 cm)	12 po (30 cm)
F = Dégagement jusqu'au coin extérieur	6 po (15 cm)	6 po (15 cm)
G= Dégagement jusqu'au coin intérieur	9 po (23 cm)	9 po (23 cm)
H = Dégagement jusqu'à chaque côté de la ligne d'axe projetée au-dessus d'un compteur/ régulateur	3 pi (91 cm) jusqu'à une hauteur de 15 pi (4,5 m) au-dessus du compteur/ régulateur	3 pieds (91 cm)

• Pour les dégagements qui ne sont pas précisés dans le code ANSI Z223.1/ NFPA 54 ou CSA B149.1 : le dégagement doit respecter les codes d'installation locaux et les exigences du fournisseur de gaz

	Installations Canadiennes 1	Installations pour les États-Unis 2
I = Dégagement jusqu'à une sortie d'évacuation de régulateur de service	3 pi (91 cm)	6 pi (182 cm)
J = Dégagement jusqu'à une prise d'air non mécanique dans le bâtiment ou la bouche d'air de combustion de tout autre appareil	≤ 10K Btuh (3 kW) = 6 po (15 cm) > 10K à 100K Btuh (3 kW à 30 kW) = 12 po (30 cm) > 100K Btuh (30 kW) = 36 po (91 cm)	≤ 10K Btuh (3 kW) = 6 po (15 cm) > 10K à 50K Btuh (3 kW à 30 kW) = 9 po (23 cm) > 50K Btuh (30 kW) = 12 po (30 cm)
K = Dégagement jusqu'à une entrée de prise d'air mécanique	6 pi (1,83 m)	3 pi (91 cm) au-dessus de la bouche à moins de 10 pi (3 m) horizontalement
L = Dégagement au-dessus d'un trottoir ou d'une entrée de garage pavée située sur la voie publique	7 pi (2,13 m) †	7 pi (2,13 m)
M= Dégagement sous une véranda, terrasse ou balcon	12 po (30 cm) ‡	12 po (30 cm)
1	En conformité avec le Code d'installation du gaz naturel et du propane, CSA B149.1	
2	En conformité avec le Code national du gaz de combustion ANSI Z223.1/ NFPA 54	
†	L'extrémité d'une évacuation ne doit pas se trouver directement au-dessus d'un trottoir ou d'une entrée de garage pavée situés entre deux habitations individuelles et desservant les deux habitations.	
‡	Autorisé uniquement si la véranda, la galerie, la terrasse ou le balcon est totalement ouvert sur un minimum de 2 côtés sous le sol.	

ATTENTION

Avertissement concernant les soffites en vinyle, les plafonds en vinyle et les surplombs en vinyle. en vinyle et les surplombs en vinyle. Les dégagements sont pour des matériaux résistants à la chaleur (par ex. bois, métal). Cela ne comprend pas le vinyle. Empire Comfort Systems ne sera pas tenu responsable des dommages causés par la chaleur des extrémités d'évacuation débouchant sous des surplombs en vinyle, des plafonds en vinyle ou des soffites en vinyle ventilés/non ventilés.

ALIMENTATION DE GAZ

Le conduit de gaz peut être introduit par le côté droit du foyer. Consultez les versions actuelles du National Fuel Gas Code, norme ANSI Z223.1, et du Code d'installation du gaz naturel et du propane, norme CAN/CSA-B149 (.1 ou .2).

REMARQUE : N'utilisez jamais de conduits en plastique. Vérifiez si vos codes locaux autorisent les conduits en cuivre ou galvanisés.

REMARQUE : Comme certaines municipalités ont d'autres codes locaux, il convient de consulter les autorités et le code d'installation locaux.
Les tuyaux de raccordement de gaz suivants sont recommandés :
— Tuyaux de raccordement pour appareil avec conduits et raccords en métal ondulé (ANSI Z21.24);
— Tuyaux de raccordement souples assemblés pour appareil autres qu'entièrement métalliques (ANSI Z21.45).
Les tuyaux de raccordement ci-dessus peuvent être utilisés si l'autorité compétente l'accepte. Le Commonwealth du Massachusetts exige qu'un tuyau de raccordement souple pour appareil ne dépasse pas 3 pi (91 cm) de longueur.

RACCORDEMENT DE CANALISATION FLEXIBLE DE GAZ

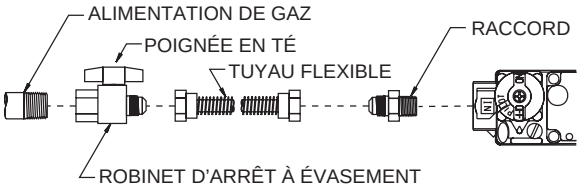

Figure 15

	PRESSION D'ALIMENTATION DE GAZ (PO C.E.)		
	Minimale	**Normale**	**Maximale**
Gaz naturel	4.5	7.0	14.0
Gaz propane	10.8	11.0	14.0
	PRESSION D'ADMISSION (PO C.E.)		
	Normale (haute intensité)		
Gaz naturel	3.5		
Gaz propane	10.0		

Une soupape à gaz et un raccord à joint rodé doivent être installés dans la conduite de gaz en amont du système de contrôle pour faciliter l'entretien. Le National Fuel Gas Code exige qu'un collecteur de condensats soit installé près de l'orifice d'admission du gaz. **Voir la figure 16**. Il doit s'agir d'une conduite verticale connectée au raccord en T de la conduite de gaz dont le bas est bouché et dans laquelle la condensation et les particules étrangères peuvent s'accumuler.

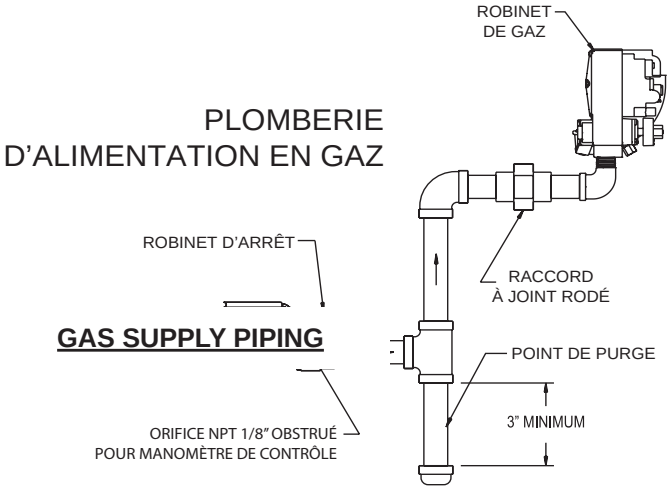

Figure 16

Installation d'un nouveau robinet d'arrêt de l'alimentation principale de gaz (vérifier le code local)
Chaque foyer doit avoir son propre robinet d'arrêt manuel pour le gaz près du foyer. S'il n'y en a pas, ou si sa taille ou son emplacement n'est pas adéquat, contactez votre installateur local autorisé pour en installer un ou le déplacer.
Les composés utilisés sur les raccords filetés des conduits de gaz doivent résister à l'action des gaz de pétrole liquéfiés. L'installateur doit vérifier l'étanchéité des conduites de gaz. Utilisez une solution savonneuse et surveillez la présence de bulles sur tous les raccords exposés. Dans le cas des raccords non exposés, il faut effectuer une vérification de la pression. Lors de la vérification de la pression, le foyer doit être débranché du conduit d'admission à l'entrée de la soupape de contrôle et le conduit doit être fermé ou bouché.

⚠ AVERTISSEMENT

N'utilisez jamais une flamme exposée pour vérifier s'il y a des fuites.

⚠ AVERTISSEMENT

Ne vérifiez jamais la pression si le foyer n'est pas débranché; la soupape de contrôle subira des dommages. Afin de prévenir les risques de dommages et de blessures, le foyer et son robinet d'arrêt doivent être débranchés du système d'alimentation de gaz durant toute vérification de la pression de ce système lorsque la pression d'essai excède 1/2 lb/po2 (3,5 kPa).

REMARQUE : Comme le système de contrôle de gaz est muni d'un point de mesure de pression de type vis imperdable, il n'est pas nécessaire de prévoir un point de mesure de 1/8 po (3 mm) en amont du système. **Voir la figure 17.**

Si vous utilisez un tuyau de raccordement en cuivre ou souple, n'utilisez que des raccords homologués.

ALIMENTATION DE GAZ (SUITE)

Le foyer et son robinet d'arrêt doivent être débranchés du système d'alimentation de gaz durant toute vérification de la pression de ce système lorsque la pression d'essai excède 1/2 lb/po2 (3,5 kPa).
Fermez le robinet d'arrêt manuel du foyer pour le couper du système d'alimentation de gaz durant toute vérification de la pression de ce système lorsque la pression d'essai est égale ou inférieure à 1/2 lb/po2 (3,5 kPa).

Si l'une des procédures de vérification donne lieu à des pressions supérieures à 1/2 lb/po2 (14 po c.e., 3,5 kPa) au niveau de la soupape à gaz du foyer, cela entraînera une condition dangereuse.

Vérification de la pression d'admission
Les soupapes à gaz propane et à gaz naturel sont toutes deux munies d'un régulateur de pression intégré. Les modèles au gaz naturel présentent une pression d'admission d'environ 3,5 po c.e. (0,871 kPa) à la sortie de la soupape et une pression d'alimentation minimale de 4,5 po c.e. (1,120 kPa) à l'entrée de la soupape, de façon à pouvoir régler la pression à l'entrée jusqu'à un maximum de 14,0 po c.e. (3,484 kPa). Les modèles au gaz propane présentent une pression d'admission d'environ 10,0 po c.e. (2,49 kPa) à la sortie de la soupape et une pression d'alimentation minimale de 10,8 po c.e. (2,68 kPa) à l'entrée de la soupape, de façon à pouvoir régler la pression à l'entrée jusqu'à un maximum de 14,0 po c.e. (3,484 kPa).

⚠ MISE EN GARDE

Si la pression d'essai excède 1/2 lb/po2 (14 po c.e., 3,5 kPa) au niveau de la soupape à gaz du foyer, cela endommagera la soupape et entraînera une condition dangereuse.

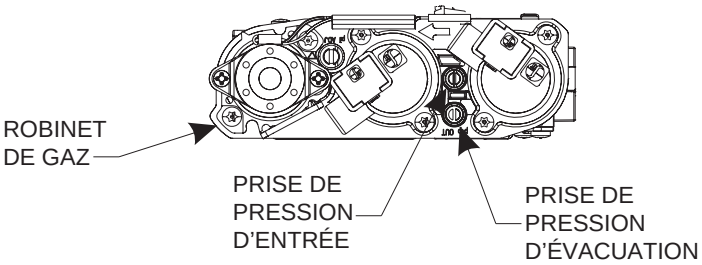

Figure 17

Raccordement de la conduite de gaz

Retirez le panneau d'accès du côté droit du foyer **(figure 18)** pour accéder à la soupape à gaz, à la conduite de gaz souple, à la boîte de raccordement et au câblage du système.
Fixez la conduite de gaz souple à la conduite de gaz préinstallée. Reportez-vous à la section sur l'alimentation de gaz du présent manuel pour obtenir des détails sur les exigences propres à l'installation de la conduite d'alimentation de gaz.

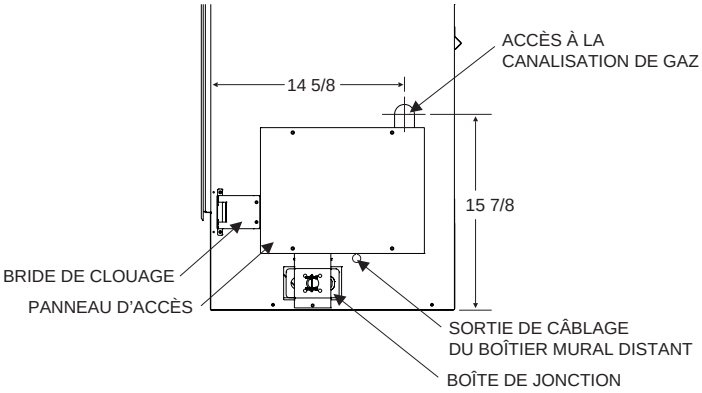

Figure 18

CONNEXIONS ÉLECTRIQUES

⚠ MISE EN GARDE

Toute connexion électrique doit être effectuée par un électricien qualifié et doit être conforme à tous les codes du bâtiment locaux, municipaux et provinciaux. Avant d'effectuer une connexion électrique, assurez-vous que l'alimentation électrique principale est débranchée. Le foyer, une fois installé, doit être mis à la terre selon les codes locaux ou, en l'absence de tels codes, selon la plus récente édition du National Electrical Code, norme ANSI/NFPA 70, ou du Code canadien de l'électricité, CSA C22.1.

Une boîte de raccordement installée en usine est située sur le côté inférieur droit du foyer. Le câblage doit être introduit dans la boîte de raccordement et fixé à la prise prévue à cet effet. Laissez environ 6 po (15 cm) de câble dans la boîte de raccordement pour le branchement.

Fixez le câble noir sur un côté de la prise et le câble blanc sur le côté opposé de la prise. Le fil de mise à la terre doit être fixé à la vis verte (mise à la terre). **Voir la figure 19.**

CONNEXIONS DE LA BOÎTE DE JONCTION

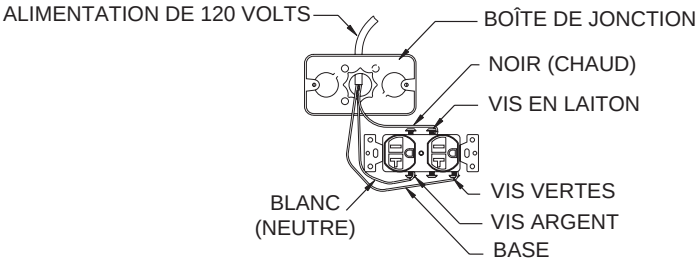

Figure 19

Installez la prise dans la boîte de raccordement. Fixez la plaque de couvercle.

Une fois que les câbles sont introduits dans la boîte de raccordement et fixés à la prise, placez la boîte de raccordement sur le côté inférieur droit du foyer, comme illustré à la **figure 20.**

Insérez la collerette supérieure du support de retenue dans la fente du foyer. Faites pivoter la boîte de raccordement vers le bas et fixez-la à l'aide d'une vis sur le dessous.

Accès au module de contrôle

Afin d'accéder au module de contrôle pour l'entretien, retirez le pare-étincelles et la porte vitrée. Le module de contrôle se trouve dans l'ouverture latérale inférieure droite. Le module de contrôle est fixé au bas du foyer avec du VelcroMD, et il est possible de le soulever pour accéder à ses connexions électriques.

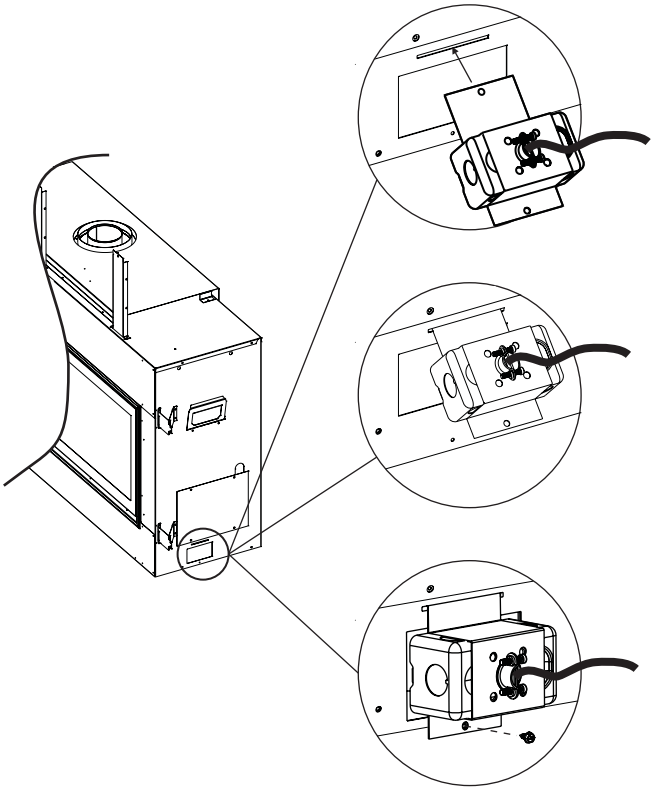

Figure 20

CONNEXIONS ÉLECTRIQUES (SUITE)

Une fois que la boîte de raccordement est installée et que les sorties de la prise sont orientées vers l'intérieur du foyer, repérez le cordon d'alimentation à trois broches du module de contrôle et branchez-le dans la prise. De plus, repérez le cordon d'alimentation à trois broches du transformateur de l'éclairage à DEL et branchez-le dans la prise de la boîte de raccordement. Le foyer comprend une boîte murale pour l'interface utilisateur, qui doit être installée dans une boîte de sortie standard en plastique (non fournie). Il est recommandé d'utiliser une boîte à basse tension orange ou bleue. La boîte murale de l'interface utilisateur doit être placée dans le mur à moins de 10 pi (3 m) du côté droit du foyer. Des rallonges de faisceau de câbles de 10 pi (3 m) sont fournies pour le boîtier de piles et l'interface utilisateur.

Voir les figures 21a, b et c.

Installez la boîte de contrôle murale à moins de 8 pi (244 cm) du côté droit ou à moins de 2 pi (61 cm) du côté gauche. **Voir la figure 21a.**

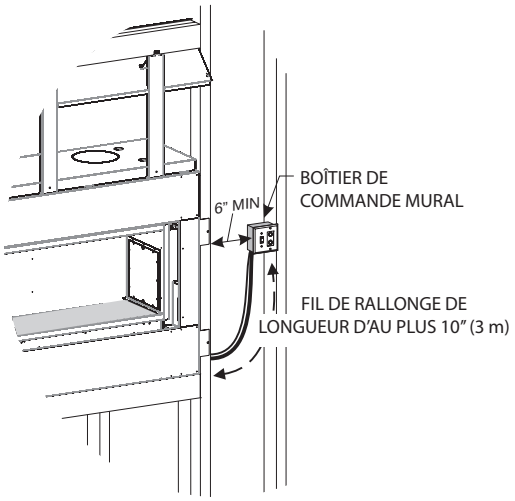

Figure 21a

Faites passer le faisceau de câbles jaune de l'éclairage à DEL et le faisceau gris du récepteur à distance à travers la douille. Fixez les commandes et raccordez les câbles. **Voir la figure 21b.**

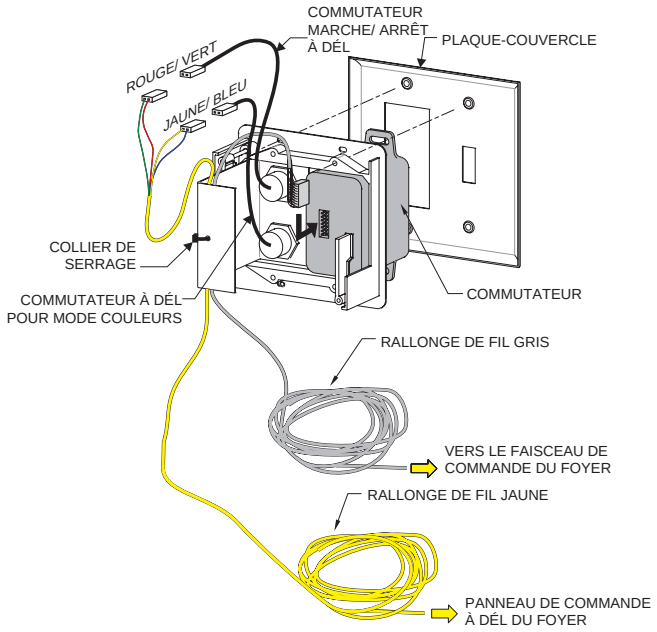

Figure 21b

Placez les piles dans le récepteur à distance et dans la télécommande en suivant les instructions fournies. Placez la glissière sur l'interrupteur.

Placez l'interrupteur dans la boîte murale en position Remote (télécommande), soit la position centrale.

Voir la figure 21c.

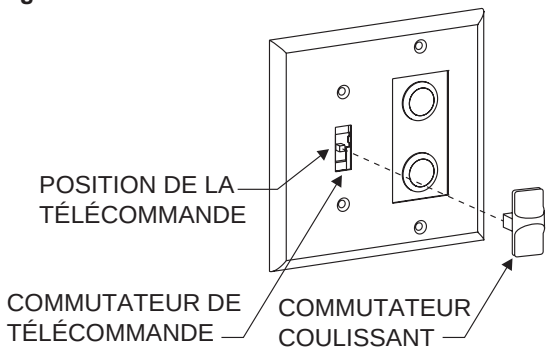

Figure 21c

Vérifiez que la télécommande communique avec le récepteur (voir la section sur le système de commande Proflame à la page 41). Installez la douille de plastique fournie dans l'ouverture où les câbles sortent du foyer. **Voir la figure 22 (côté droit).**

La rallonge de faisceau de câbles rouge et noir pour le boîtier de piles doit se brancher au connecteur homologue rouge et noir préinstallé sur le module de contrôle. Le connecteur homologue se trouve à l'intérieur du foyer, près de la soupape à gaz. **Voir la figure 22.**

Installez le passe-fils encliquetable de 5/8 po (16 mm) de diamètre en plastique autour des faisceaux de câbles pour le boîtier de piles à basse tension et l'éclairage à DEL du côté droit du foyer. Encliquetez le passe-fils dans le trou sur le côté du foyer, juste sous l'ouverture du panneau d'accès. **Voir la figure 22.**

Acheminez les rallonges de faisceaux au boîtier mural de l'interface utilisateur et branchez le connecteur blanc au boîtier de piles du récepteur à distance. Placez le boîtier de piles dans la boîte de sortie murale, puis fixez le couvercle blanc du récepteur à distance avec les vis fournies.

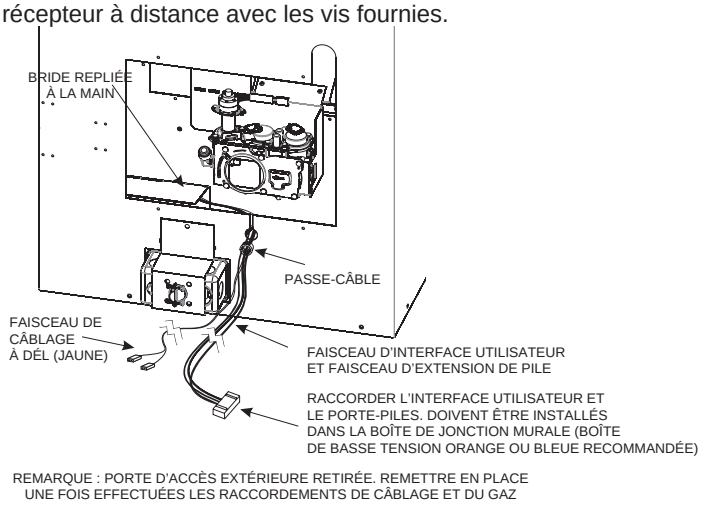

REMARQUE : PORTE D'ACCÈS EXTERNE RETIRÉE. REPLACEZ-LA UNE FOIS QUE TOUTES LES CONNEXIONS ÉLECTRIQUES ET TOUS LES RACCORDS DE CONDUITS DE GAZ ONT ÉTÉ EFFECTUÉS.

Figure 22

Encastrement

Ce foyer peut être surélevé par rapport au plancher à condition qu'il soit correctement supporté par des pièces de charpente et que le dégagement par rapport au plafond soit respecté.

La structure d'encastrement du foyer peut être construite avant ou après la mise en place du foyer. Elle doit être positionnée en fonction du revêtement mural et de la façade du foyer. La structure d'encastrement du foyer doit être construite avec des planches de bois de 2 x 4 po. Voir la **figure 23** pour connaître les dimensions minimales d'encastrement.

⚠ MISE EN GARDE

Mesurez les dimensions du foyer, familiarisez-vous avec les différentes méthodes d'encastrement et vérifiez les indications au sujet du revêtement mural avant de commencer la construction de la structure.

La dimension d'encastrement A comprend un dégagement de 24 po (61 cm) pour les écarteurs fixés au foyer. Lorsque le foyer est installé dans la structure, le panneau incombustible doit couvrir l'ouverture de 24 po (61 cm) au-dessus du foyer.

REMARQUE : Pour la finition au-dessus du foyer, **voir les figures 28 et 30.**

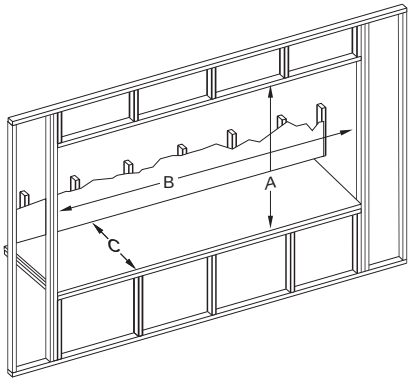

LETTRE REPÈRE	DVLL72
A	61-5/8 po
B	91-5/8 po
C	21-1/2 po

Figure 23

Construction d'une chasse de foyer

Une chasse est une structure verticale en forme de boîte conçue pour contenir le foyer au gaz et son système d'évacuation. Dans les régions au climat froid, le conduit d'évacuation doit se trouver à l'intérieur de la chasse.

REMARQUE : *Le traitement des coupe-feu de plafond et des coupe-feu muraux et la construction de la chasse peuvent varier selon le type de bâtiment. Ces consignes ne remplacent pas les exigences des codes du bâtiment locaux. Par conséquent, vous DEVEZ consulter les codes du bâtiment locaux pour connaître les exigences relatives à ces étapes.*

La chasse doit être construite en respectant l'architecture de tous les murs extérieurs de la maison pour éviter les problèmes de courants d'air froid. La chasse ne doit pas endommager l'enveloppe extérieure du bâtiment de quelque façon que ce soit. Les murs, le plafond, le socle et le plancher en porte-à-faux de la chasse doivent être isolés. Il faut installer des pare-vapeur et des pare-air dans la chasse conformément aux codes locaux pour protéger le reste de la maison.

De plus, dans les régions où l'infiltration d'air froid peut devenir un problème, les surfaces intérieures peuvent être recouvertes de plaques de plâtre et de ruban adhésif (ou traitées à l'aide d'une méthode équivalente) pour obtenir une étanchéité maximale à l'air.

Pour empêcher davantage les courants d'air, les coupe-feu de plafond et les coupe-feu muraux doivent être calfeutrés avec un produit de calfeutrage coté pour une exposition continue à des températures d'au moins 300 °F (149 °C) pour sceller les ouvertures. Les trous des conduites de gaz et les autres ouvertures doivent être calfeutrés ou remplis avec un isolant nu. Si le foyer est installé sur une surface en ciment, une planche de contreplaqué peut être placée en dessous du foyer pour empêcher le froid de pénétrer dans la pièce. **Voir la figure 23.**

Encastrement et finition

1. Choisissez l'emplacement du foyer. Voir les pages 14 et 15.
2. Encastrez le foyer en prenant soin de poser un linteau sur le dessus. Il est important de tenir compte de la façade finie au moment de déterminer la profondeur du foyer.
3. Prenez les quatre supports de cadre et pliez-les à la main en forme de V, comme montré à la **figure 24.** Fixez-les avec des vis à tête hexagonale de 1/2 po (12,7 mm) à filetage 10.
4. Repérez les brides de fixation sur les côtés du foyer (deux de chaque côté). **Voir la figure 24.**

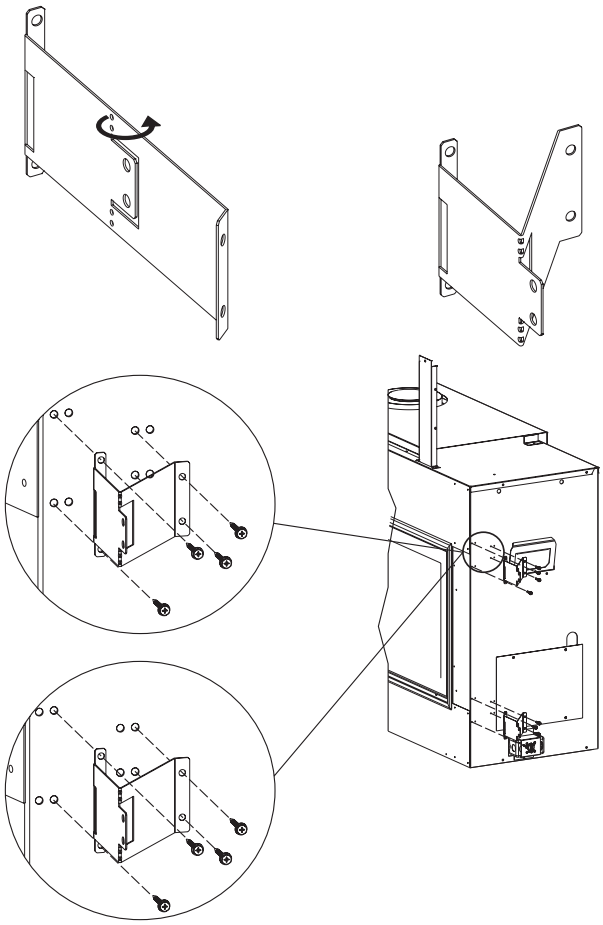

Figure 24

Déflecteur de chaleur du linteau et écarteurs supérieurs

1. Les deux moitiés du déflecteur de chaleur du linteau et les quatre écarteurs supérieurs sont emballés ensemble et expédiés avec le foyer. Fixez chacune des moitiés du déflecteur de chaleur du linteau à deux des supports d'écarteur supérieur, avant de les installer au-dessus du foyer et sur le linteau. **Voir la figure 25.**

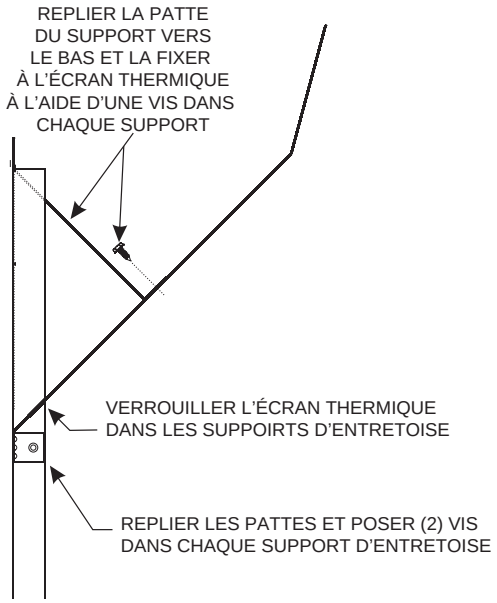

Figure 25

2. Installez un premier déflecteur de chaleur avec écarteur au-dessus du foyer et sur le linteau. **Voir la figure 26.** Installez le deuxième déflecteur de chaleur avec écarteur au-dessus du foyer et sur le linteau. **Voir la figure 27.** Ensuite, joignez les extrémités chevauchantes des deux déflecteurs de chaleur et fixez-les ensemble à l'aide des trois vis à tête hexagonale de 1/2 po (12,7 mm) à filetage 10 fournies.

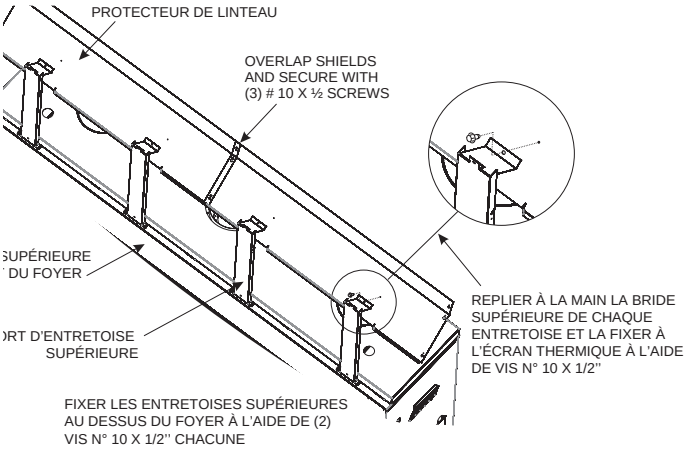

Figure 26

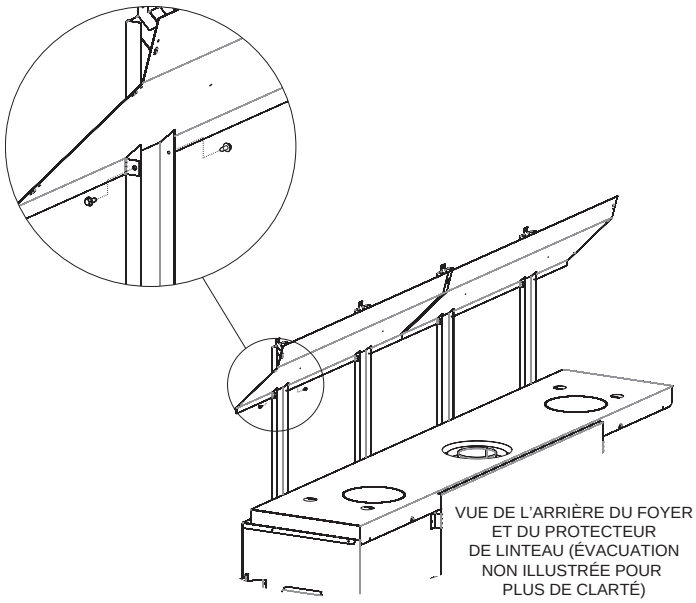

Figure 27

3. Fixez le foyer à la structure avec les brides de fixation. Calculez la profondeur en tenant compte du matériau de revêtement (profondeur affleurante ou en retrait de 1/2 po [12,7 mm]). **Voir la figure 28.**

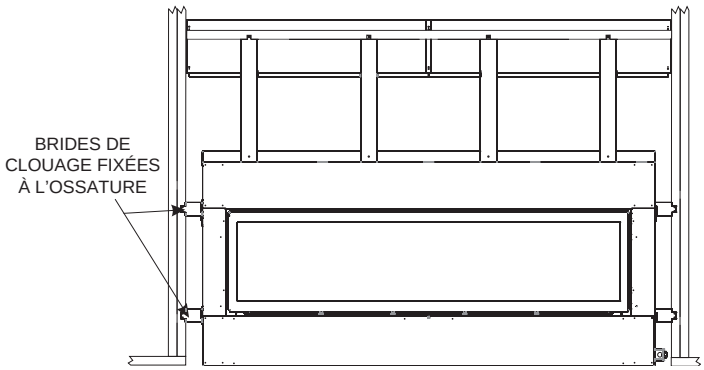

Figure 28

4. Fixez les quatre supports de cadre centraux sur le bord supérieur avant du foyer. Ces supports soutiennent le panneau incombustible fourni se trouvant au-dessus du foyer. Calculez la profondeur en tenant compte du matériau de revêtement (profondeur affleurante ou en retrait de 1/2 po [12,7 mm]). **Voir la figure 29.**

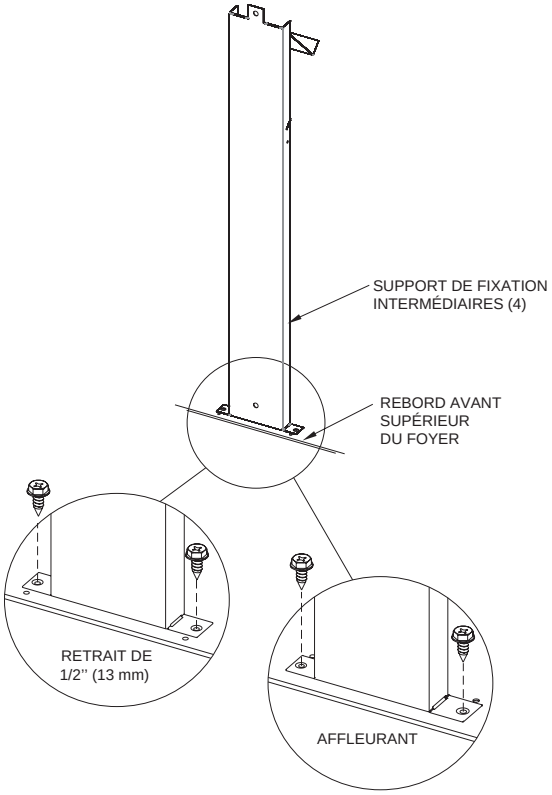

Figure 29

Dégagement du conduit d'évacuation

REMARQUE : Laissez 1 po (25 mm) de dégagement autour du conduit d'évacuation vertical. **Voir la figure 30.**
Pour le conduit horizontal, laissez un dégagement d'au moins 1 po (25 mm) en dessous et sur les côtés, et un dégagement de 3 po (76 mm) jusqu'aux matériaux combustibles au-dessus du conduit d'évacuation. **Voir la figure 31.**

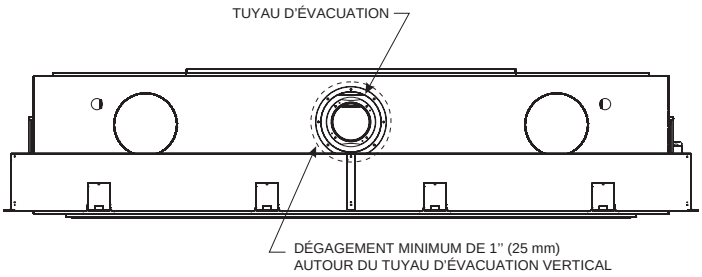

Figure 30

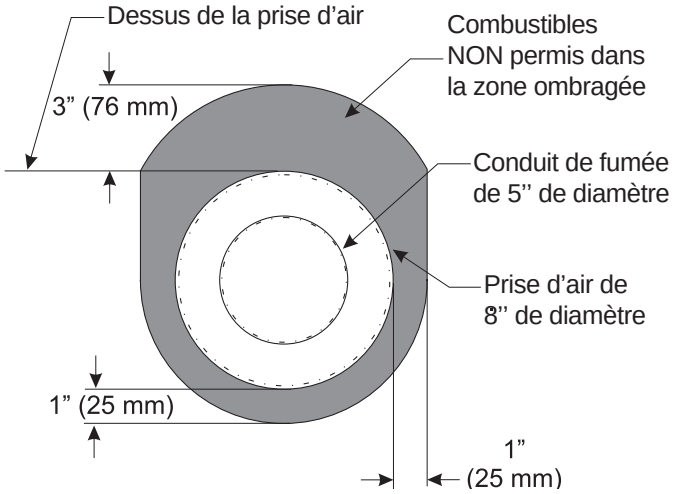

Figure 31

Installation murale affleurante

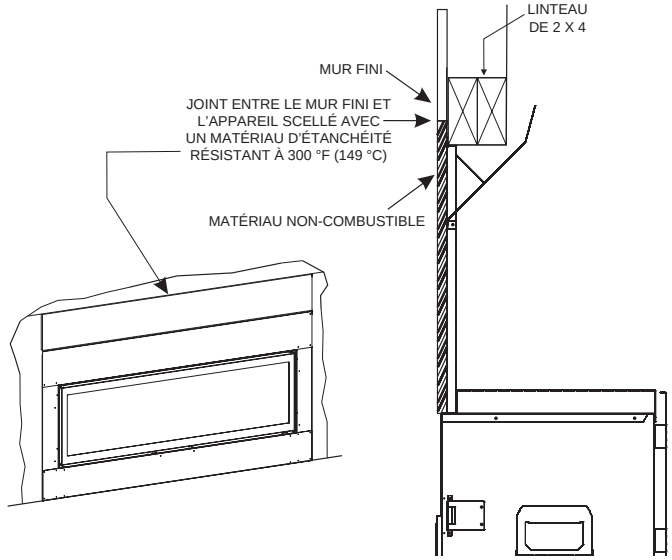

Figure 32

Méthodes de finition

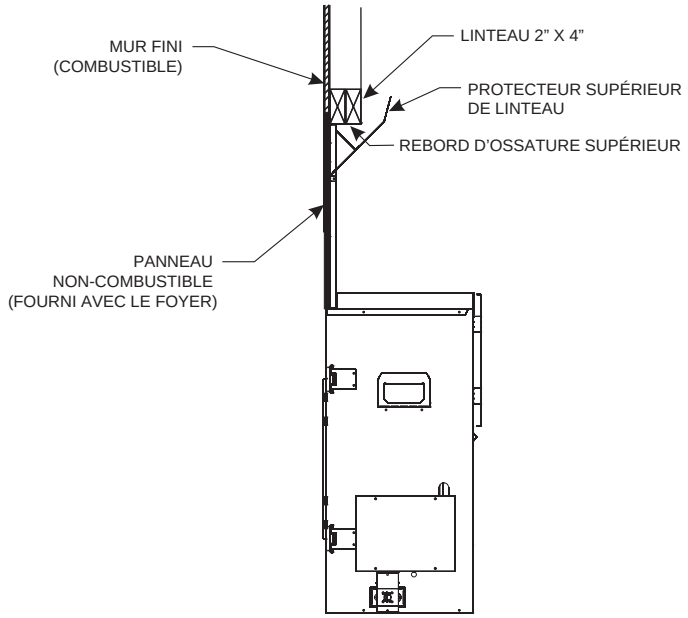

Figure 33

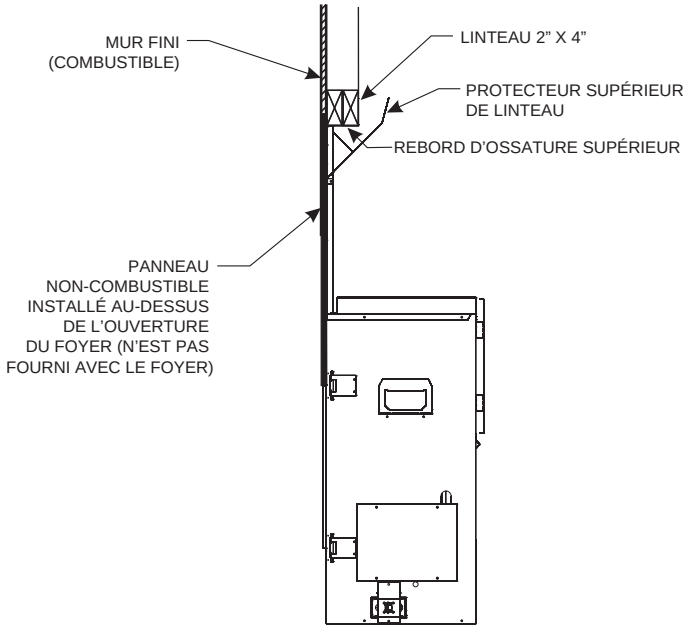

Figure 34

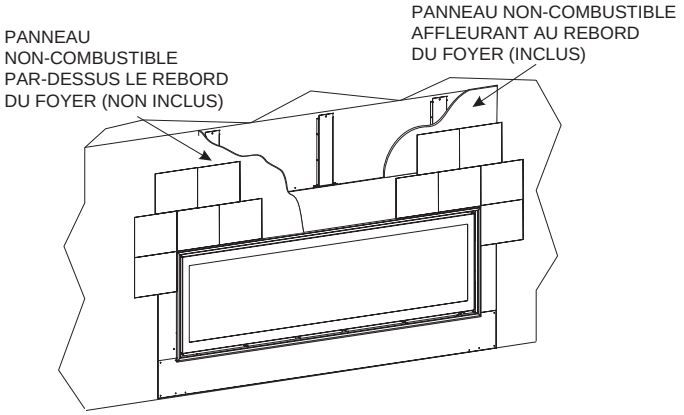

Figure 35

Options de finition

- Panneau incombustible installé par-dessus la façade du foyer (supports de cadre affleurants). **Voir la figure 32.**
- Panneau incombustible installé de manière affleurante par rapport à la façade du foyer (supports de cadre en retrait de 1/2 po [12,7 mm]). **Voir la figure 33.**
- Les **figures 33 et 34** montrent les deux options de finition.
- Utilisez des matériaux incombustibles lorsque cela est indiqué pour l’installation du foyer. Les matériaux incombustibles ne s’enflamment pas et ne brûlent pas après utilisation du foyer. C’est notamment le cas du métal, de la brique, de la céramique, du béton, de l’ardoise, du verre et du plâtre. Les adhésifs utilisés doivent être conçus pour résister à des températures élevées. Toutes les attaches mécaniques utilisées pour installer le matériel doivent également être incombustibles, y compris les dispositifs d’ancrage au mur et les croisillons pour carrelage. Les matériaux qui réussissent le test ASTM E136 (méthode normalisée de tests de comportement des matériaux dans une fournaise à tube vertical à 750 °C) sont considérés comme incombustibles.

Attention : Recommandation pour l’installation en climat froid : si vous installez ce foyer contre un mur extérieur non isolé, il est recommandé d’isoler les murs extérieurs conformément aux normes d’isolation applicables.

Longueur des conduits d’évacuation

Lors de la planification de l’installation du foyer, il est nécessaire d’installer certains composants avant que le foyer ne soit complètement positionné et installé. Ces composants comprennent le système d’évacuation directe, les conduits de gaz et le câblage électrique.

Le foyer peut être monté sur l’une des surfaces suivantes :

1. Une surface plane, dure, combustible ou incombustible;
2. Une plate-forme en bois surélevée.

INSTALLATION VERTICALE AVEC COUDE DE 90° ET SORTIE HORIZONTALE

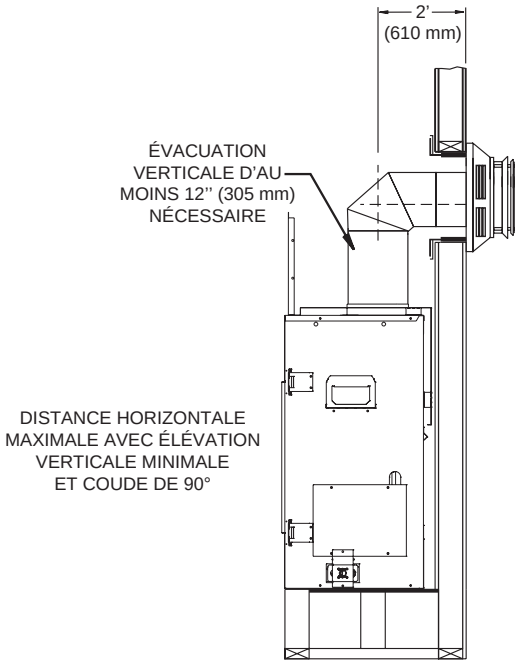

Figure 36

INSTALLATION VERTICALE AVEC COUDE DE 90° VERS UNE SORTIE HORIZONTALE AU MUR (élévation minimale de 12 po [305 mm] avant le coude)

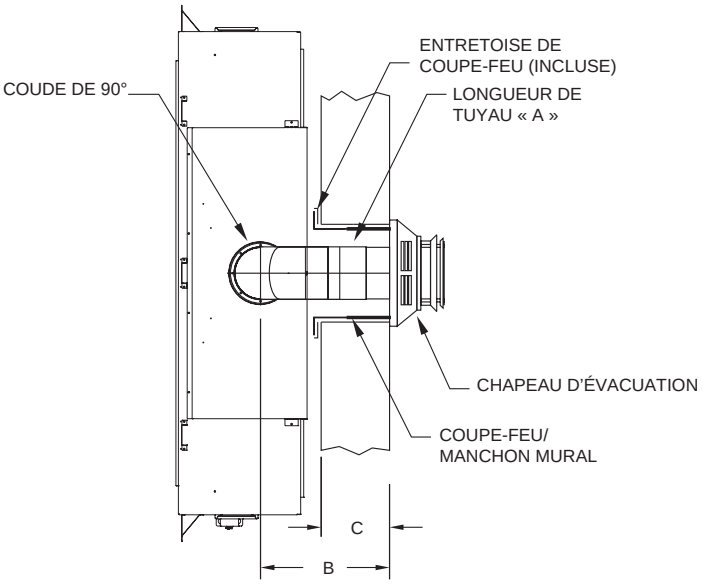

A	B	C
Longueur du conduit d'évacuation	**Axe central du conduit à l'extérieur du mur**	**Épaisseur du mur**
Dimensions (pouces)		
6	14	7 Maximum
9	15-1/2 - 18	8-1/2 - 11
12	18 - 20-1/2	11 - 13-1/2

Figure 37

INSTALLATION DANS UN COIN – VERTICALE AVEC COUDE DE 90° VERS UNE SORTIE HORIZONTALE AU MUR (élévation minimale de 12 po [305 mm] avant le coude)

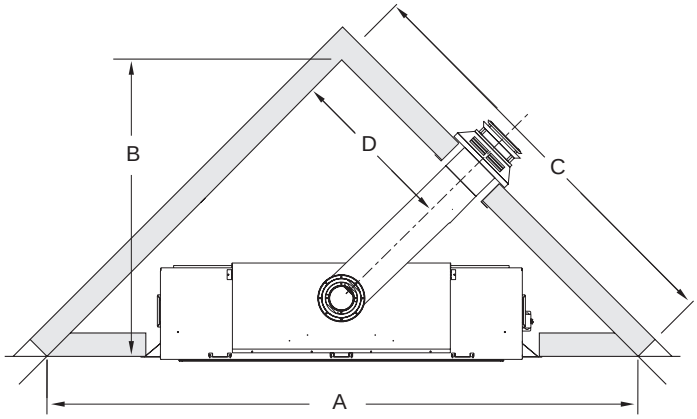

REMARQUE : LES DIMENSIONS SONT ILLUSTRÉES AVEC UNE OSSATURE POSÉE À 1/2'' (13 mm)

Modèle	A	B	C	D
	(Dimensions en pouces)			
DVLL72BP	125-5/8	62-11/16	88-7/8	36-1/16

Figure 38

REMARQUE : L'installation dans un coin nécessitera plus que la longueur minimale de conduit vertical requise en fonction de l'épaisseur du mur et de la dimension horizontale. Voir la **figure 46 à la page 29.**

Cette page a été intentionnellement laissée vierge.

DÉTERMINATION DU SYSTÈME D'ÉVACUATION

Commencez l'installation du système d'évacuation en choisissant le type de conduit à installer et la trajectoire qu'il aura. Vérifiez que les dégagements sont respectés tout au long de la trajectoire du système d'évacuation.

REMARQUE : Sur certains foyers, l'évent ne peut être situé à l'arrière.

Déterminez où la sortie d'évacuation sera située, sur le côté de la maison ou sur le toit. Vérifiez les dégagements de la sortie.

Lors du choix du système d'évacuation à utiliser avec le foyer, consultez la section sur les systèmes d'évacuation spéciaux de ce manuel pour déterminer quels systèmes sont acceptables. Vérifiez tous les dégagements et les accessoires d'évacuation. Déterminez s'il y a des problèmes avec le système d'évacuation. Utilisez la **figure 46** à la page 29 sur le système d'évacuation du foyer afin d'éviter les problèmes après l'installation. Vérifiez que le conduit du système d'évacuation et celui du foyer ont le même diamètre.

REMARQUE : Tous les joints de raccord extérieurs doivent être scellés avec du ruban d'aluminium, des vis ou un enduit d'étanchéité de silicone résistant à une température d'au moins 300 °F (149 °C). Les joints intérieurs du conduit de fumée n'ont pas besoin d'enduit d'étanchéité.

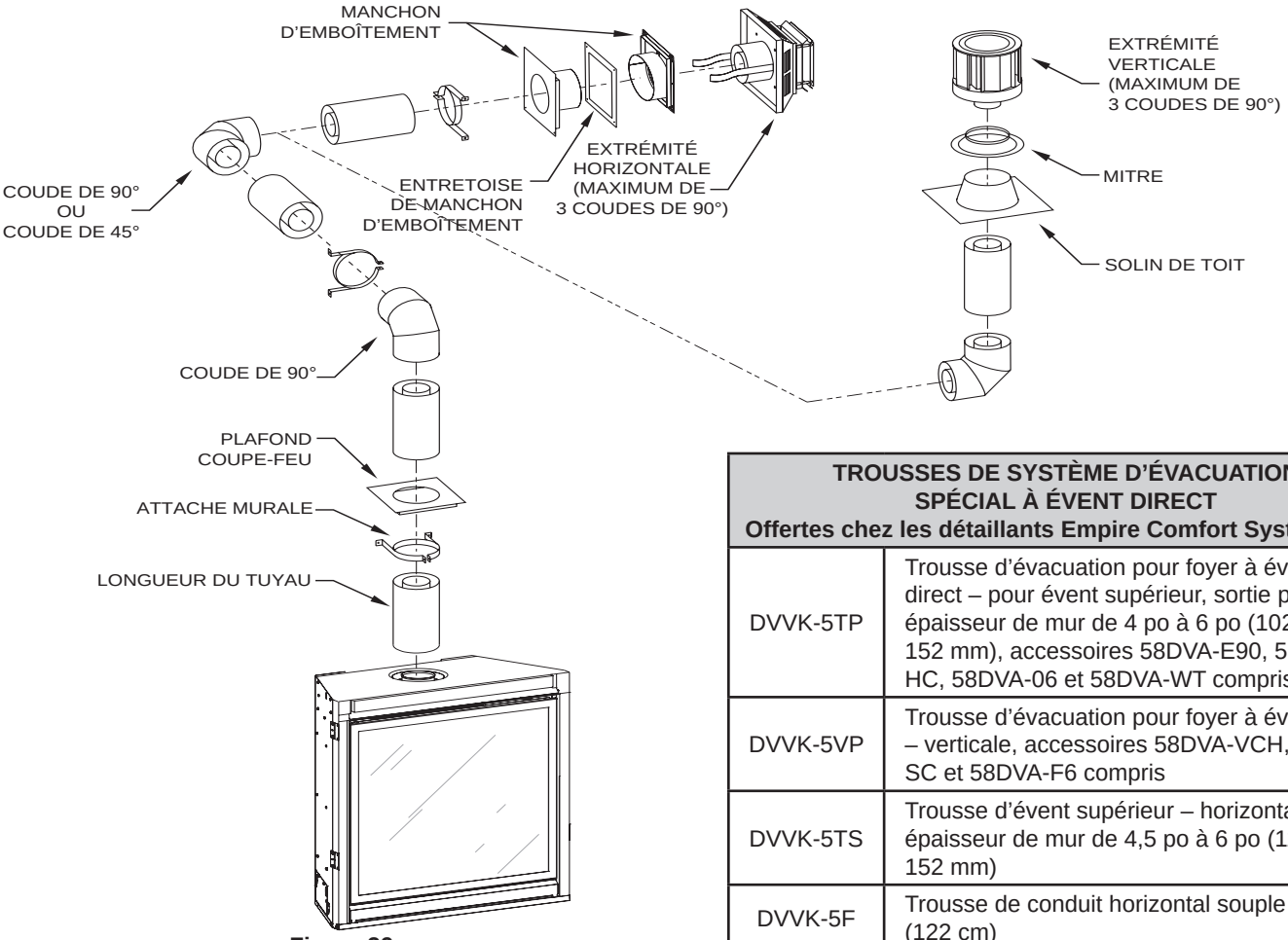

Figure 39

TROUSSES DE SYSTÈME D'ÉVACUATION SPÉCIAL À ÉVENT DIRECT Offertes chez les détaillants Empire Comfort Systems Inc.	
DVVK-5TP	Trousse d'évacuation pour foyer à évent direct – pour évent supérieur, sortie par le mur, épaisseur de mur de 4 po à 6 po (102 mm à 152 mm), accessoires 58DVA-E90, 58DVA-HC, 58DVA-06 et 58DVA-WT compris
DVVK-5VP	Trousse d'évacuation pour foyer à évent direct – verticale, accessoires 58DVA-VCH, 58DVA-SC et 58DVA-F6 compris
DVVK-5TS	Trousse d'évent supérieur – horizontale, épaisseur de mur de 4,5 po à 6 po (114 mm à 152 mm)
DVVK-5F	Trousse de conduit horizontal souple de 4 pi (122 cm)

SYSTÈMES D'ÉVACUATION

Les systèmes d'évacuation ci-dessous peuvent être utilisés avec les modèles de foyer DVLL72BP90:

Simpson Duravent® GS 5 po x 8 po (127 mm x 203 mm)

American Metal Products, 5 po x 8 po (127 mm x 203 mm)

Direct-TempMD Selkirk, 5 po x 8 po (127 mm x 203 mm)

Secure VentMC Cheminées Sécurité, 5 po x 8 po (127 mm x 203 mm)

Système d'évacuation à évent direct Excel, 5 po x 8 po (127 mm x 203 mm)

Trousse de conduit souple Empire DVVK-5F (section de conduit rigide de 6 po [152 mm] requise pour élever le point de raccordement du conduit souple)

BDM, 5 po x 8 po (127 mm x 203 mm)

Metal-Fab, 5 po x 8 po (127 mm x 203 mm) [adaptateur de conduit 5DDA requis; offert chez le fournisseur du système d'évacuation]

SYSTÈME D'ÉVACUATION DU FOYER – PAR LE HAUT

⚠ AVERTISSEMENT

Utilisez le restricteur de conduit pour les unités à sortie verticale uniquement. Ne l'utilisez pas pour les unités à sortie horizontale.

Les **figures 40 à 43** montrent l'emplacement et l'ouverture recommandée pour le restricteur de conduit. Installez le restricteur avant de fixer le système d'évacuation. Voir la **figure 37**..

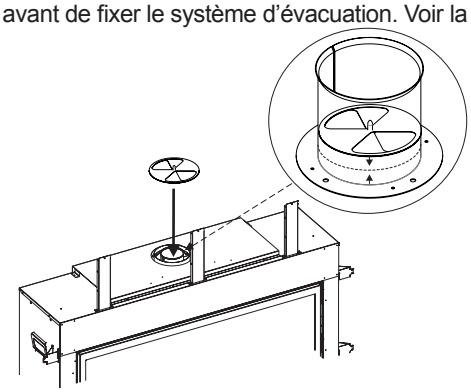

Figure 40

REMARQUE : Lors de l'installation du restricteur de conduit, orientez les vis vers le bas.

Pour installer le restricteur après l'installation du système d'évacuation, retirez deux vis de chaque extrémité du déflecteur du conduit et mettez-les de côté. Insérez le restricteur dans le collier du conduit et positionnez-le comme illustré aux **figures 41 et 42**. Ensuite, réinstallez le déflecteur du conduit.

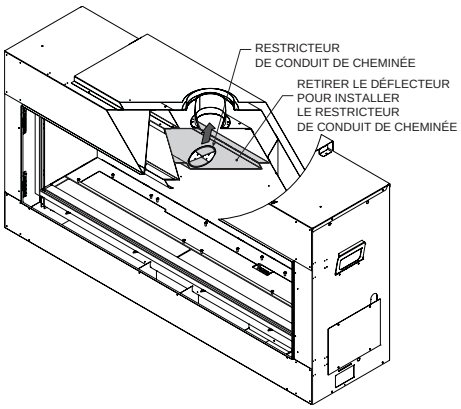

Figure 41

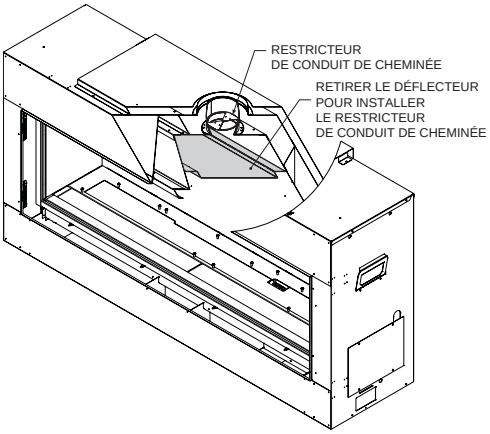

Figure 42

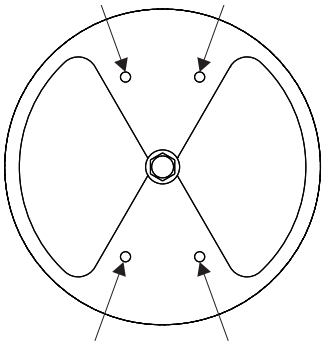

Figure 43

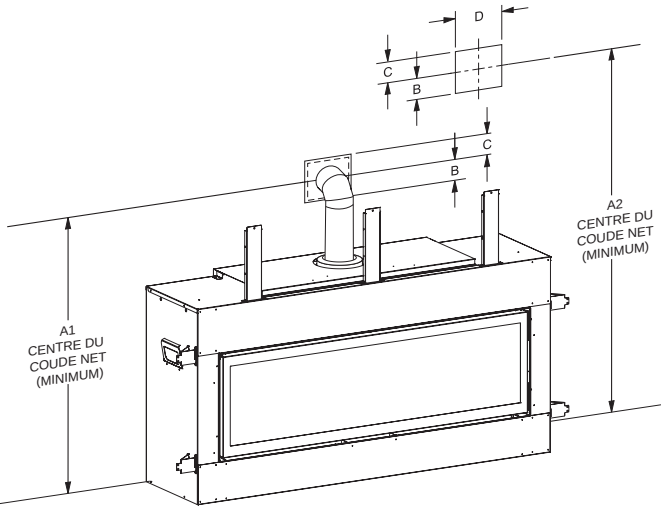

MODÈLES DE FOYERS	DIMENSIONS DU COUDE RIGIDE			
	A1	B	C	D
	(Dimensions en pouces)			
DVLL72	56-3/4	5-3/8	7-5/8	10-5/8

MODÈLES DE FOYERS	DIMENSIONS DU CONDUIT SOUPLE AVEC COUDE DE 90°			
	A2	B	C	D
	(Dimensionsen pouces)			
DVLL72	56-3/4	5-3/5	7-5/8	10-5/8

Dimensions minimales de l'emplacement du trou pour les installations horizontales à travers le mur avec un coude de 90° et une élévation de 12 po (305 mm) au-dessus du foyer

Voir la **figure 46** à la page 27 pour les dimensions des conduits horizontaux et verticaux admissibles.

Figure 44

Positionnement du foyer
Déterminez la position exacte du foyer de façon à ce que la sortie d'évacuation directe soit centrée (si possible) entre deux montants. Cela évitera tout encastrement supplémentaire. Tous les conduits de la trousse d'évacuation doivent être assemblés sur l'appareil après qu'il a été placé à son emplacement final.

Coupe du trou
Une fois que le foyer a été placé à son emplacement permanent, le trou à travers le mur extérieur peut être découpé. Ce trou doit avoir une hauteur de 13 po (330 mm) et une largeur de 10 5/8 po (270 mm), et son axe central doit être déterminé par l'élévation et la longueur horizontale de la sortie. **Voir les figures 44 et 45**. Lors de la détermination de l'emplacement du trou, il est important de noter que le bas du capuchon doit être à au moins 12 po (305 mm) au-dessus du niveau du sol, et le dessus du capuchon doit être à au moins 18 po (457 mm) en dessous d'une saillie combustible et à au moins 9 po (229 mm) de tout mur parallèle à la sortie d'évacuation.

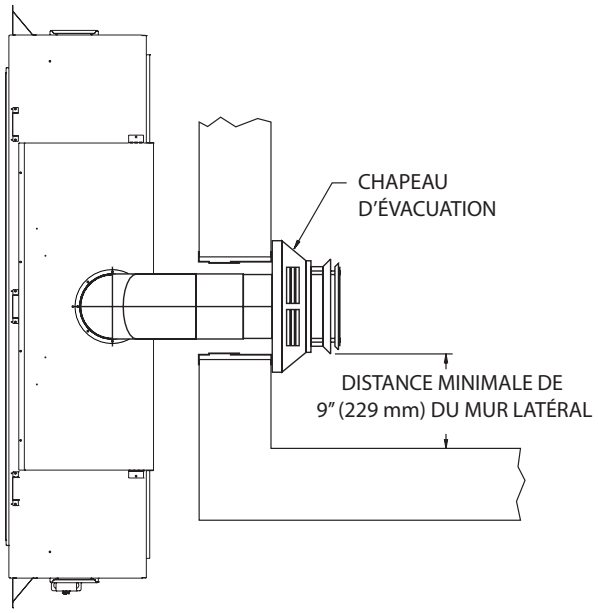

Figure 45

Installation sous le niveau du sol

Lorsqu'il n'est pas possible de respecter le dégagement de la sortie d'évacuation requis de 12 po (305 mm) au-dessus du niveau du sol, une trousse de sortie de style périscope est recommandée. Elle permet une installation jusqu'à 7 po (178 mm) sous le niveau du sol. La mesure de 7 po (178 mm) est calculée à partir du centre du conduit d'évacuation horizontal là où il pénètre le mur.

Assurez-vous que les dégagements de la sortie d'évacuation au mur sont respectés. Si le système d'évacuation est installé sous terre, il est recommandé d'installer un puits de fenêtre doté d'un drainage adéquat autour de la zone de la sortie.

INSTALLATION AU SOUS-SOL TYPIQUE

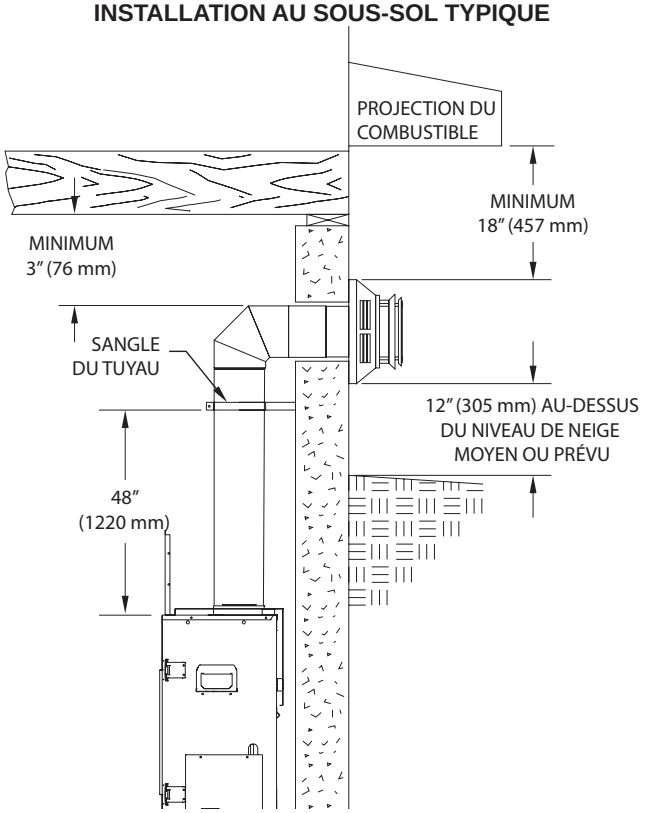

Figure 46

ATTENTION : Mise en garde concernant les soffites, les plafonds et les porte-à-faux en vinyle
Les dégagements s'appliquent aux matériaux résistants à la chaleur (p. ex., bois et métal). Le vinyle n'en fait pas partie. Empire Comfort Systems Inc. ne sera pas tenu responsable des dommages causés par la chaleur provenant des sorties d'évacuation sous les plafonds et porte-à-faux en vinyle ou les soffites ventilés et non ventilés en vinyle.

Utilisation du graphique des conduits d'évacuation

1. Déterminez la hauteur du centre du conduit d'évacuation horizontal. Utilisez cette mesure sur le graphique pour localiser le point d'intersection avec la ligne inclinée du graphique.
2. À partir du point de cette intersection, tracez une ligne verticale jusqu'au bas du graphique.
3. Sélectionnez la dimension indiquée et positionnez le foyer en fonction de celle-ci.

EXEMPLE A:
Si la dimension verticale à partir du plancher du foyer est de 32 pi (975 cm), la distance horizontale jusqu'à la collerette du mur extérieur ne doit pas dépasser 5 pi (152 cm).

EXEMPLE B:
Si la dimension verticale à partir du plancher du foyer est de 24 pi (731 cm), la distance horizontale jusqu'à la collerette du mur extérieur ne doit pas dépasser 10 pi (305 cm).

GRAPHIQUE DES CONDUITS D'ÉVACUATION (dimensions en pieds)

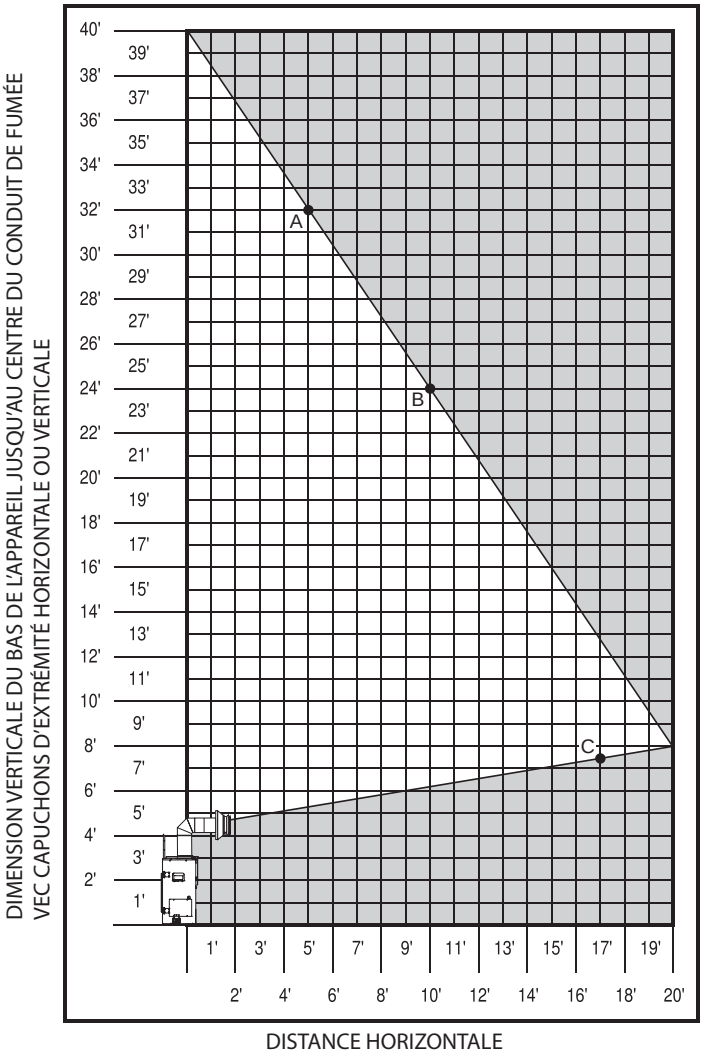

Figure 47

EXEMPLE C:
Si la distance horizontale jusqu'à la collerette du mur extérieur est de 17 pi (518 cm), la distance verticale du plancher du foyer au centre de la sortie ne doit pas être inférieure à 7,5 pi (229 cm).

REMARQUE SPÉCIALE : Pour chaque coude de 45° installé sur le conduit horizontal, la longueur maximale de ce conduit DOIT être réduite de 18 po (46 cm). Pour chaque coude de 90°, réduisez la longueur maximale de 3 pi (91 cm).

Cette remarque ne s'applique pas si les coudes de 45° sont installés sur la partie verticale du système d'évacuation.

Exemple : Selon le graphique, la longueur maximale du conduit horizontal est de 20 pi (610 cm). Si deux coudes de 45° sont requis pour ce conduit, sa longueur doit être réduite à 17 pi (518 cm).

Le nombre maximal de coudes de 45° permis par installation avec sortie au mur est de deux. Ces coudes peuvent être installés dans le conduit vertical ou dans le conduit horizontal.

Le nombre maximal de coudes de 90° par conduit est de trois.

☐ Longueurs acceptables des conduits verticaux et horizontaux (Longueur verticale maximale de 40 pi [1219 cm] et longueur horizontale maximale de 20 pi [610 cm])

■ Longueurs inacceptables des conduits verticaux et horizontaux. Voir le texte ci-dessus pour les exemples A, B et C.

ÉVACUATION PAR LE HAUT – EXTRÉMITÉ HORIZONTALE

Un coude de 90°

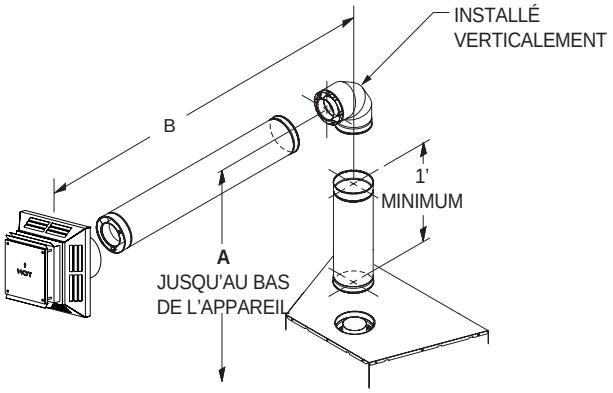

EXEMPLES DE CONDUIT D'ÉVACUATION		
LONGUEUR TUYAU INITIAL	A (Vertical)	B (Horizontal) MAXIMUM
(Dimensions en pouces)		
12	55	Naturel - 24 Propane - 12
24	67	42
36	79	108 (9 pi)
48	91	168 (14 pi)

Figure 48

AVIS : Utiliser des attaches murales pour soutenir le conduit dévoyé tous les 2 pi (61 cm).

Deux coudes de 45°

L'installation exige que le premier coude à 90° soit remplacé par deux coudes à 45° :

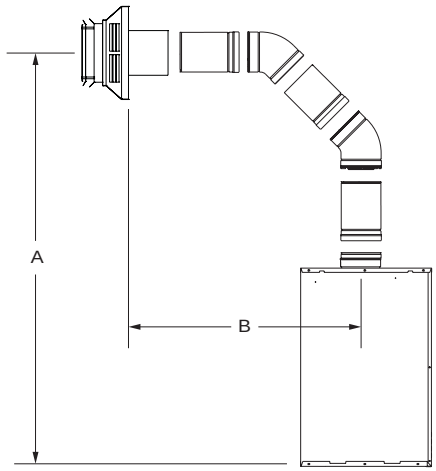

EXEMPLES DE CONDUIT D'ÉVACUATION		
LONGUEUR TUYAU INITIAL	A (Vertical)	B (Horizontal) MAXIMUM
(Dimensions en pouces)		
12	66	72
24	80	132 (11 pi)
36	91	204 (17 pi)
48	103	240 (20 pi)

Figure 49

Deux coudes de 90°

REMARQUE : Soustraire 3 pi (914 mm) de la mesure horizontale totale pour chaque coude à 90° installé horizontalement. Soustraire 1-1/2 pi (457 mm) de la mesure horizontale totale pour chaque coude à 45° installé horizontalement.

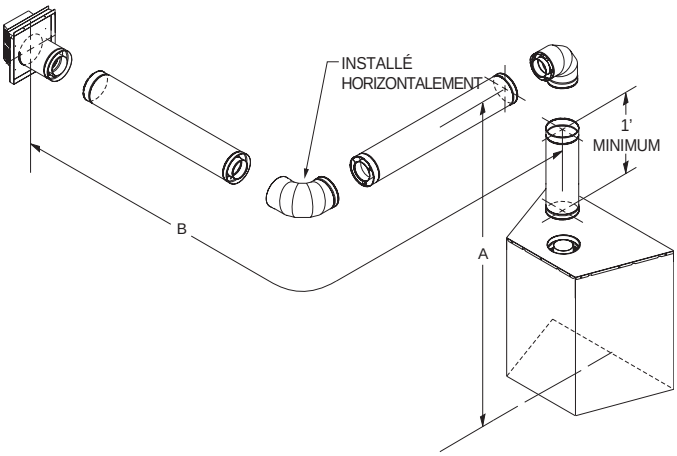

EXEMPLES DE CONDUIT D'ÉVACUATION		
LONGUEUR TUYAU INITIAL	A (Vertical)	B (Horizontal) MAXIMUM
(Dimensions en pouces)		
12	55	0'
24	67	6
36	79	72 (6 pi)
48	91	132 (11 pi)

Figure 50

Trois coudes de 90°

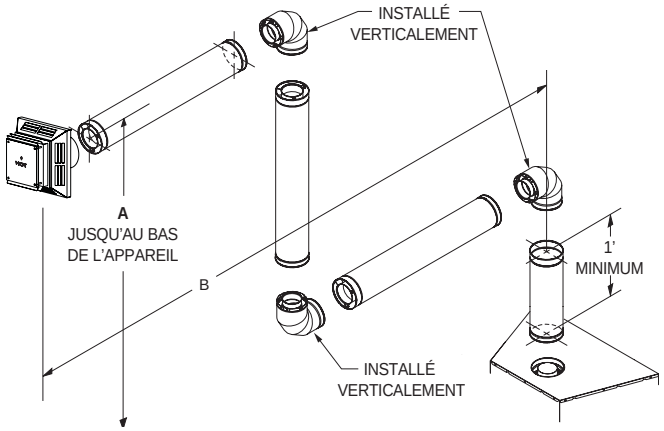

EXEMPLES DE CONDUIT D'ÉVACUATION		
LONGUEUR TUYAU INITIAL	A (Vertical)	B (Horizontal) MAXIMUM
(Dimensions en pouces)		
12	55	18
24	67	24 (2 pi)
36	79	90 (7 pi, 6 po)
48	91	114 (9 pi, 6 po)

Figure 51

ÉVACUATION PAR LE HAUT – EXTRÉMITÉ HORIZONTALE

Aucun coude

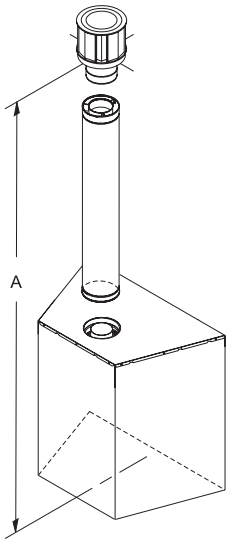

(Dimensions en pouces)	
MINIMUM	**MAXIMUM**
120 (10 pi)	480 (40 pi)

Figure 52

Deux coudes de 90°

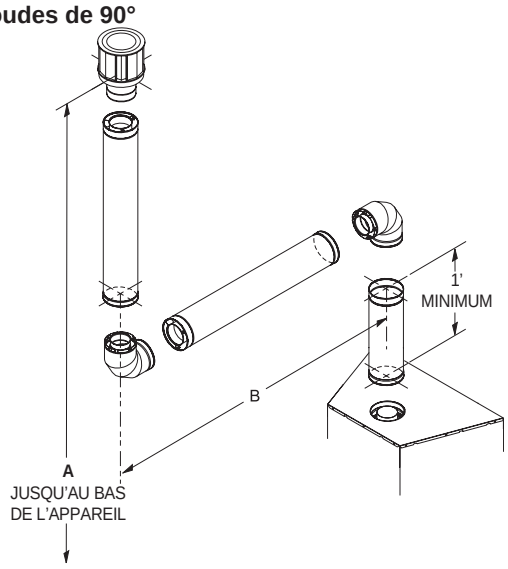

EXEMPLES DE CONDUIT D'ÉVACUATION		
LONGUEUR TUYAU INITIAL	**A (Vertical) MINIMUM**	**B (Horizontal) MAXIMUM**
(Dimensions en pouces)		
12	120 (10 pi)	222 (18 pi, 6 po)
24	120 (10 pi)	222 (18 pi, 6 po)
36	120 (10 pi)	222 (18 pi, 6 po)
48	120 (10 pi)	222 (18 pi, 6 po)

*La longueur horizontale maximum est 100 % de la longueur verticale, mais ne peut pas dépasser 20 pi (6 m).

Figure 53

Trois coudes de 90°

REMARQUE : Soustraire 3 pi (914 mm) de la mesure horizontale totale pour chaque coude à 90° installé horizontalement. Soustraire 1-1/2 pi (457 mm) de la mesure horizontale totale pour chaque coude à 45° installé horizontalement.

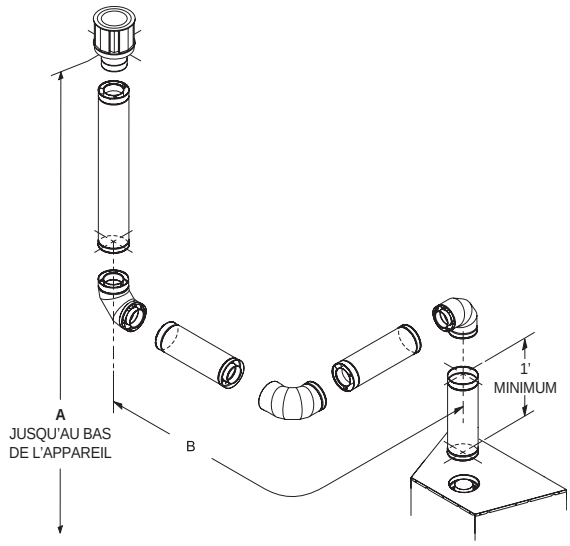

EXEMPLES DE CONDUIT D'ÉVACUATION		
LONGUEUR TUYAU INITIAL	**A (Vertical) MINIMUM**	**B (Horizontal) MAXIMUM**
(Dimensions en pouces)		
12	120 (10 pi)	186 (15 pi, 6 po)
24	120 (10 pi)	186 (15 pi, 6 po)
36	120 (10 pi)	186 (15 pi, 6 po)
48	120 (10 pi)	186 (15 pi, 6 po)

*La longueur horizontale maximum est 100 % de la longueur verticale, mais ne peut pas dépasser 17 pi (5,18 m).

Figure 54

EXTRÉMITÉ VERTICALE

Repérer et indiquer le point central du conduit de ventilation à l'aide d'un clou sous le toit. Enfoncer le clou au point central. Tracer le contour de l'ouverture à découper dans le toit autour de ce point central.

AVIS : Les dimensions de l'ouverture dans le toit dépendent de la pente du toit. Il doit y avoir un dégagement de 1 po (25 mm) autour des sections verticales de tuyau. Ce dégagement s'applique à tous les matériaux combustibles.

Couvrir l'ouverture du conduit d'évacuation, puis découper et encadrer l'ouverture dans le toit. Utiliser du bois de charpente de même section que les chevrons du toit et fixer solidement le cadrage. Tout solin fixé au cadre doit résister aux vents forts. La mitre se place au-dessus de ce raccord pour le rendre étanche à l'eau. Appliquer du scellant non durcissant pour assurer l'étanchéité totale du solin.

Déterminer la hauteur de conduit minimum au-dessus du toit

⚠ AVERTISSEMENT

La majorité des réglementations américaines en matière de bâtiment imposent une hauteur minimale du conduit de cheminée et/ou de l'évacuation au-dessus du toit. Ces hauteurs minimales sont nécessaires pour la sécurité. Ces spécifications sont récapitulées à la Figure 55.

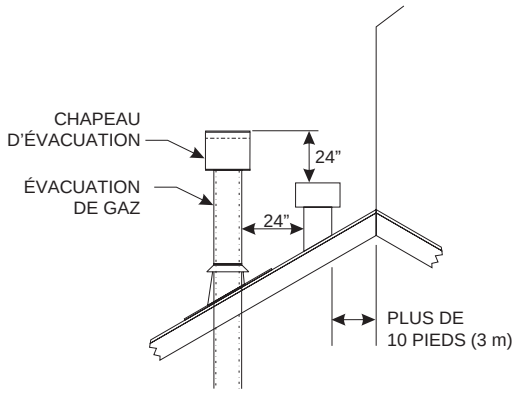

Figure 55

Noter que pour les toits à forte pente, la hauteur du conduit doit être augmentée. Les grands vents, la proximité d'arbres, les toitures environnantes, les toits à forte pente et autres facteurs peuvent provoquer un mauvais tirage, voire un refoulement. Dans ces cas, l'augmentation de la hauteur du conduit peut résoudre le problème.

Pose du système d'évacuation dans une enchâssure

Une enchâssure est une structure d'habillage verticale en forme de caisse construite pour enfermer le foyer au gaz et/ou son système d'évacuation. Bien que ce ne soit pas obligatoire, les portions de conduit d'évacuation verticales sur l'extérieur d'un bâtiment peuvent être installées à l'intérieur d'une enchâssure.

⚠ ATTENTION

L'installation des entretoises coupe-feu et la fabrication de l'enchâssure peuvent varier en fonction du type de bâtiment. Les présentes instructions ne remplacent pas les codes du bâtiment locaux. Consulter les codes du bâtiment en vigueur pour déterminer les exigences relatives à ces étapes.

REMARQUE : Construire une enchâssure suffisamment grande pour respecter les dégagements requis entre le conduit d'évacuation et les matières combustibles (y compris l'isolation). Lors de l'installation de ce système d'évacuation dans une enchâssure, il est toujours préférable d'isoler l'enchâssure de la même manière que les murs extérieurs du bâtiment. Ceci est particulièrement important sous les climats froids. Une fois que l'ossature de l'enchâssure est construite, poser le système d'évacuation conformément aux instructions de ce guide.

Le chapeau d'extrémité vertical de ce foyer ne doit pas être à moins de 24 po (610 mm) de matériaux combustibles. **Voir Figure 53.**

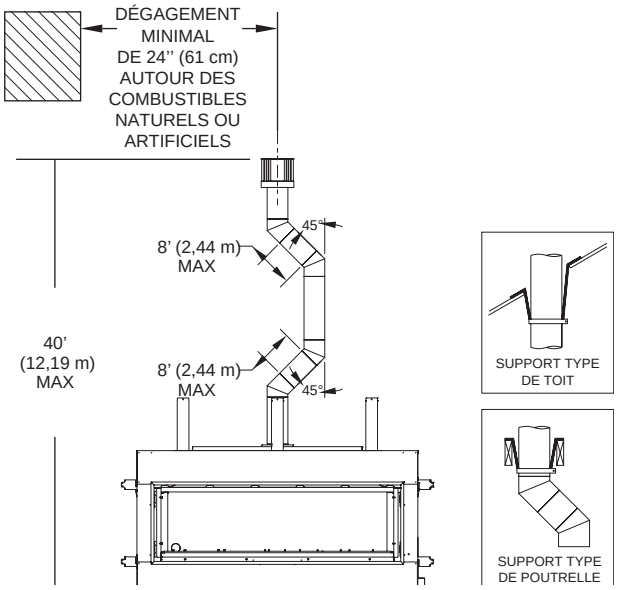

Figure 56

Si deux extrémités verticales sont placées à proximité l'une de l'autre, elles doivent être écartées d'au moins 12 po (305 mm) si elles sont à la même hauteur. **Voir Figure 54.** Si les deux extrémités ne sont pas à la même hauteur, elles doivent être écartées d'au moins 24 po (610 mm) afin de limiter les risques de problèmes de tirage entre elles.

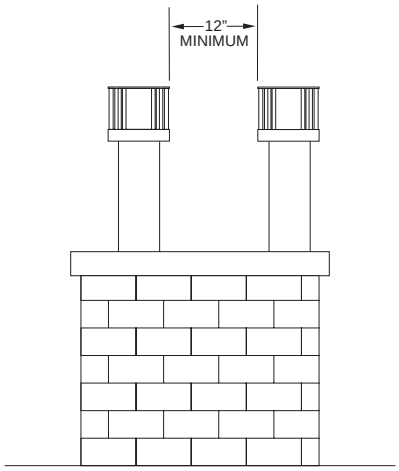

Figure 57

EXTRÉMITÉ VERTICALE (SUITE)

Installation verticale à travers le toit

Votre foyer au gaz est homologué pour :

a) Installations verticales jusqu'à 40 pi (12,19 m) de haut.
b) Deux dévoiements à coudes de 45 degrés au sein de ces installations verticales. La longueur de conduit admissible entre coudes est de 0 à 8 pi (0 à 2,4 m).
c) Utiliser des attaches murales pour soutenir le conduit dévoyé tous les 4 pi (1,2 m).

Cette application nécessite de déterminer dans un premier temps la pente du toit et d'utiliser les éléments de conduit qui conviennent.

TABLEAU DE DÉCALAGE

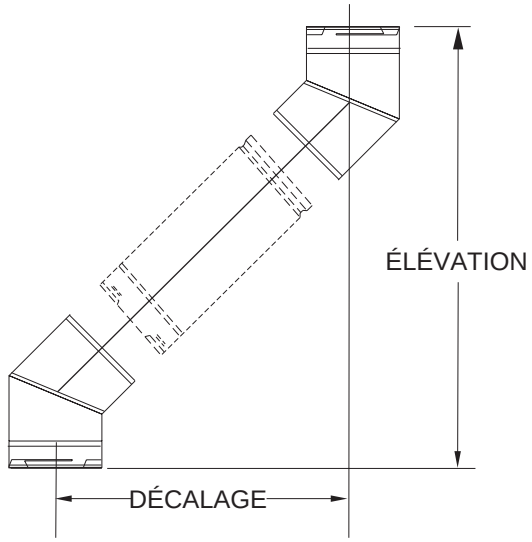

DIMENSION		5 X 8 po (127 x 203 mm)	
DEGRÉS DU COUDE	SECTION DE LA CHEMINÉE	DÉCALAGE po	ÉLÉVATION po
	(Dimensions en pouces)		
45°	0	5-5/8	15-3/8
45°	6	8-7/8	18-3/8
45°	9	10-7/8	20-5/8
45°	12	13	22-5/8
45°	24	21-3/8	31-1/8
45°	36	29-7/8	39-3/8
45°	48	38-1/4	47-7/8

Figure 58

Entretien général

Inspecter le système d'évacuation deux fois par année comme suit :

1. Vérifier l'état de corrosion des zones exposées aux intempéries. La corrosion se présente sous forme de points ou de traînées de rouille et, dans les cas extrêmes, de perforations. Remplacer immédiatement les pièces touchées.
2. Enlever le chapeau et éclairer le conduit depuis le haut avec une lampe torche. Enlever tout nid d'oiseaux ou autres matières étrangères.
3. Voir s'il y a des indications de condensation excessive, telles que la formation de gouttelettes d'eau dans le chemisage intérieur et, par la suite, égouttage par les raccords. La condensation peut provoquer la corrosion des chapeaux, conduits et raccords. Elle peut être causée par un excès de portions latérales, trop de coudes ou l'exposition des parties extérieures du système au froid.
4. Inspecter les raccords pour vérifier qu'aucune portion de conduit ni aucun raccord n'a été perturbé ou desserré. Vérifier la rigidité des supports mécaniques, tels que les attaches murales ou le ruban de plomberie.

Les extrémités d'évacuation ne doivent pas être encastrées dans le mur ou le bardage. Prévoir un panneau amovible ou autre moyen semblable dans l'habillage pour permettre le contrôle visuel du conduit de fumée.

AVIS : Ceci s'applique aussi aux systèmes d'évacuation verticaux posés sur l'extérieur du bâtiment.

Enfiler le chapeau vertical sur les extrémités du conduit d'évacuation et l'attacher. **Voir Figure 59.**

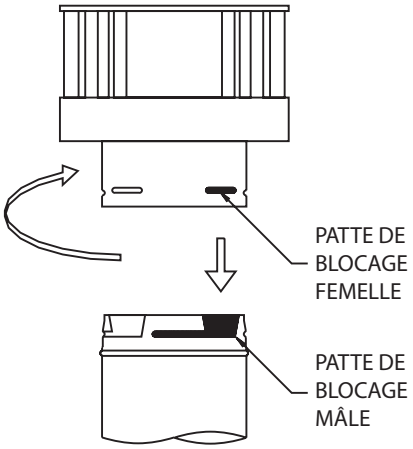

Figure 59

INSTRUCTIONS POUR L'ÉVACUATION FLEXIBLE DVVK-5F

L'ENSEMBLE D'ÉVACUATION FLEXIBLE DVVK-5F comprend les éléments suivants :

- Chapeau d'extrémité horizontal
- (1) Section de 4 pi (1,2 m) d'évacuation flexible avec espacements (conduit de fumée de 5 po (127 mm)/conduit extérieur de 8 po (203 mm)) avec collier de tuyau de fumée
- (1) Ensemble de manchons d'emboîtement/pare-feu mural
- Paquet de quincaillerie incluant collier de serrage et vis

Garder une élévation d'au moins ½ po (12,7 mm) pour chaque 12 po (30 cm) de portion de conduit d'évacuation.

⚠ ATTENTION

- **Les bords sont tranchants, toujours porter des gants lors de la manipulation des composants de l'évacuation flexible.**
- **Toujours respecter les exigences générales d'évacuation concernant l'emplacement de l'extrémité des conduits d'évacuation, la longueur des conduits et les dégagements par rapport aux matières combustibles.**
- **Il faut toujours étendre et fixer le conduit avec du fil de fer ou des colliers de fixation pour éviter l'affaissement des portions horizontales.**
- **Pour assurer une bonne étanchéité, les raccords d'évacuation doivent se chevaucher d'au moins 1 pouce (25 mm).**

AVIS : Pour l'installation de conduits d'évacuation flexible sur les foyers qui ont des colliers de tuyau de fumée et de prise d'air à égalité avec le dessus du foyer, il est conseillé d'utiliser un connecteur SD58DVA-FCF. Pour utiliser un connecteur SD58DVA-FCF, il faut enlever (ou couper) l'adaptateur de 5 po (127 mm) de diamètre du conduit d'évacuation flexible DVVK5F. **Voir l'étape 10b et la Figure 62b.**

INSTALLATION

1. Déballer les composants du système d'évacuation et vérifier qu'il ne manque rien.
2. Vérifier que les ressorts d'espacement du conduit sont placés autour du conduit de fumée à des intervalles de 8 po (203 mm) sur toute sa longueur. Voir **Figures 60 et 61**. Sinon, étirer chaque ressort d'espacement jusqu'à 15 po (381 mm) de long environ, le placer autour du conduit de fumée et attacher ses bouts ensemble. Garder une distance égale entre les ressorts d'espacement.

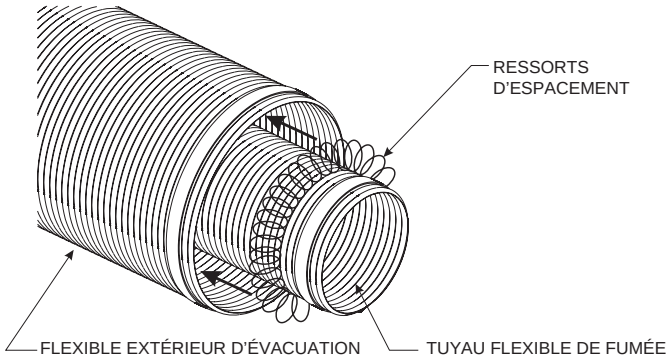

Figure 60

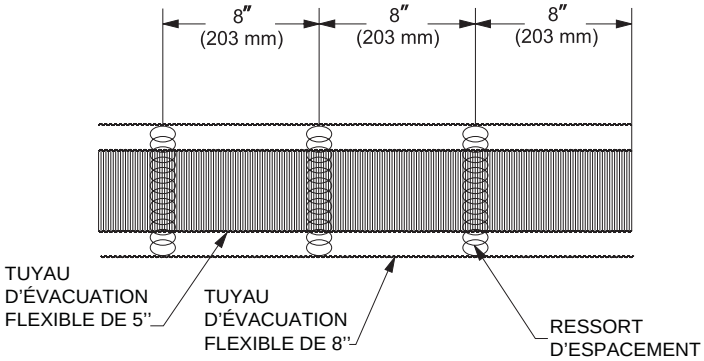

Figure 61

3. Installer un tronçon de tuyau rigide de 6 po (152 mm) pour élever le point de connexion au-dessus du foyer.
4. Utiliser le collier d'admission existant de 8 po (203 mm) de diamètre pour raccorder le conduit extérieur.
5. Poser le manchon d'emboîtement et le pare-feu mural correctement à travers le mur. Se reporter aux tables d'évacuation du manuel du foyer pour déterminer la hauteur et la taille correctes de l'ouverture d'évacuation. L'ouverture minimum requise est de 10 po (254 mm) de large par 12 po (304 mm) de haut. Le dégagement minimum entre le conduit horizontal et les matières combustibles est de 1 po (25 mm) sur les côtés et le dessous et de 3 po (76 mm) sur le dessus.
6. Dans la majorité des cas, après avoir déterminé la longueur de conduit nécessaire, il peut être plus facile d'attacher le tuyau de fumée et le conduit extérieur au chapeau d'évacuation d'abord, puis, depuis l'extérieur, enfiler le conduit d'évacuation à travers le mur jusqu'au foyer.
7. Si le conduit est trop long, couper l'excès de longueur avant de fixer les raccords d'extrémité.
8. Attacher le chapeau d'extrémité sur l'extérieur du bâtiment.

⚠ ATTENTION

Ne pas forcer pendant l'installation de l'extrémité d'évacuation horizontale dans l'évacuation flexible. Il faut toujours d'abord étirer l'évacuation, puis couper le matériel en trop avant de glisser l'extrémité de l'évacuation dans le conduit de fumée et l'entrée d'évacuation. Le conduit d'évacuation risque d'être déformé si on force le chapeau d'extrémité, ce qui empêchera l'échappement des gaz et entraînera un mauvais fonctionnement du foyer.

9. Avant de raccorder le conduit d'évacuation, appliquer de la pâte d'étanchéité haute température (600 °F/315 °C min.) aux raccords de conduit avant d'attacher les colliers de serrage fournis. Remarque : le côté du tuyau de fumée sans l'adaptateur doit être raccordé au chapeau d'extrémité.

AVIS : Pour l'installation de conduits d'évacuation flexible sur les foyers qui ont des colliers de tuyau de fumée et de prise d'air à égalité avec le dessus du foyer, il est conseillé d'utiliser un connecteur SD58DVA-FCF. Pour utiliser un connecteur SD58DVA-FCF, il faut enlever (ou couper) l'adaptateur de 5 po (127 mm) de diamètre du conduit d'évacuation flexible DVVK5F. **Voir l'étape 10b et la Figure 62b.**

10a. Appliquer de la pâte d'étanchéité à l'extérieur de l'adaptateur du conduit de fumée puis raccorder au tuyau de fumée flexible. Ensuite, introduire l'adaptateur dans le conduit de fumée du foyer. Fixer l'adaptateur au conduit de fumée du foyer avec un minimum de deux vis fournies. **Voir Figure 62b**.

Ou...

10b. Si un connecteur SD58DVA-FCF est utilisé, appliquer de la pâte d'étanchéité à l'intérieur du conduit de fumée flexible de 5 po (127 mm) de diamètre, puis raccorder le conduit de fumée flexible de 5 po (127 mm) à la sortie raccordement du connecteur SD58DVA-FCF. Utiliser un collier de serrage de 5 po (127 mm) de diamètre et un minimum de deux vis pour fixer le conduit de fumée flexible au connecteur SD58DVA-FCF. **Voir Figure 62b.**

11. Fixer le conduit d'évacuation extérieur au collier de 8 po (203 mm) de diamètre sur le foyer à l'aide du grand collier de serrage fourni. Appliquer aussi de la pâte d'étanchéité sur les raccords d'évacuation extérieurs.

12. Vérifier le serrage de tous les raccords d'évacuation. Vérifier que les portions horizontales présentent l'élévation et les dégagements requis par rapport aux matières combustibles. Se reporter aux tableaux d'évacuation dans le manuel d'instruction du foyer.

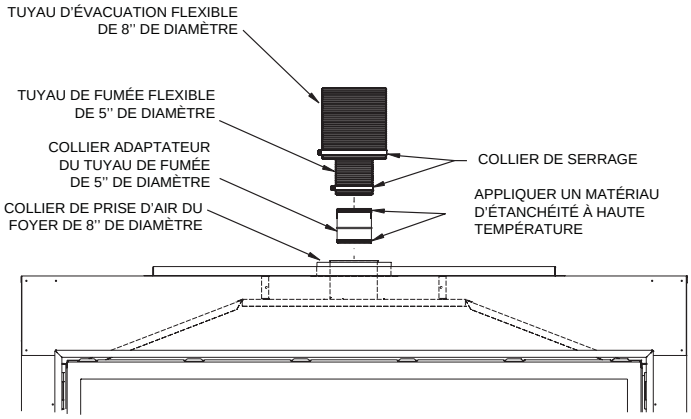

Figure 62a

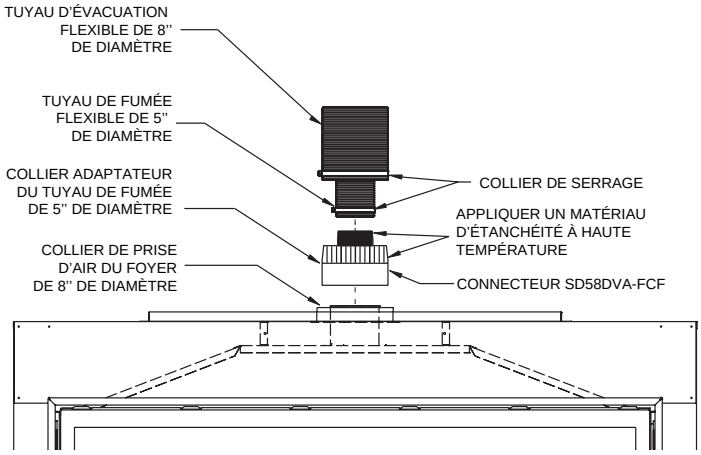

Figure 62b

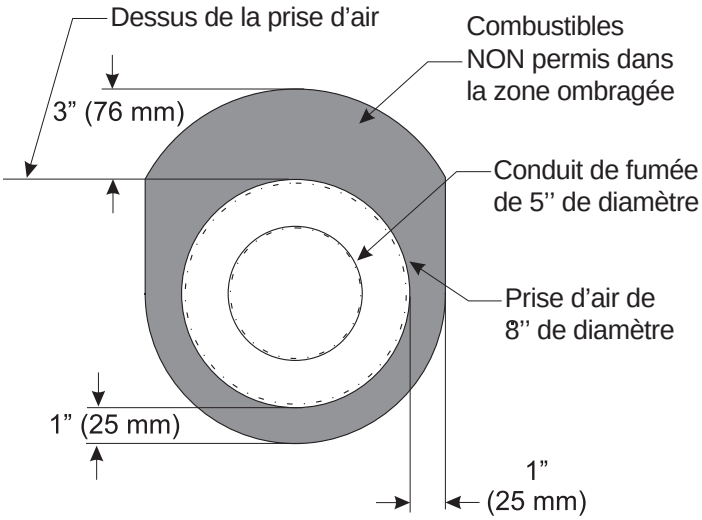

Figure 63

Installation des supports

Pour chaque 3 pi (91 cm) de conduit horizontal, installez un support de conduit aux pièces de charpente. Laissez 3 po (76 mm) de dégagement jusqu'aux matériaux combustibles au-dessus d'un conduit et de coudes d'un diamètre de 8 po (203 mm) et 1 po (25 mm) de dégagement sur les côtés et en dessous.

À tous les 4 pi (122 cm) de conduit vertical, attachez le conduit d'évacuation à la structure portante à l'aide de supports muraux fixés avec des clous ou des vis.

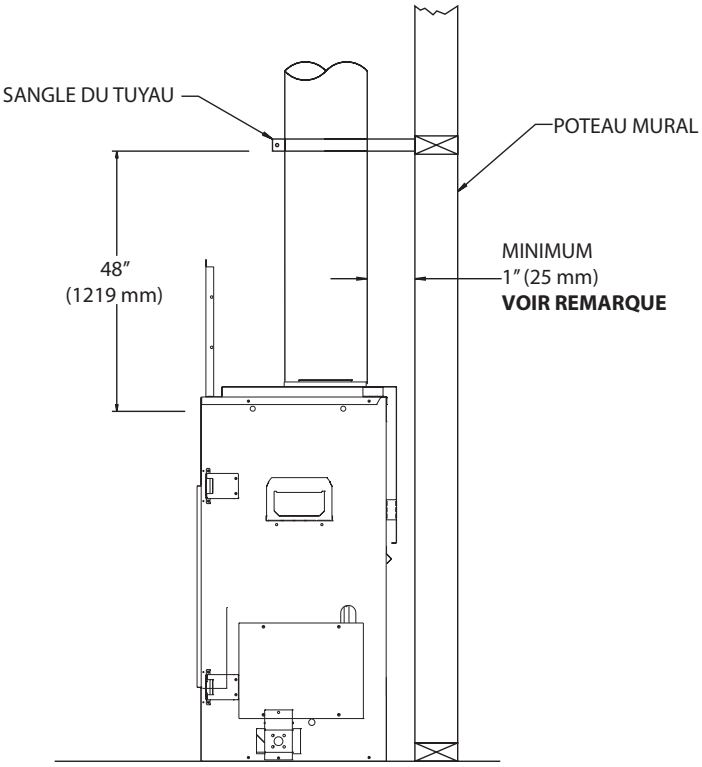

Figure 64

Installation des coupe-feu

Les coupe-feu sont requis pour assurer la sécurité lorsque le système d'évacuation traverse un mur intérieur, un mur extérieur ou un plafond. Ces coupe-feu agissent comme déflecteurs de chaleur et permettent de s'assurer que les dégagements minimaux du système d'évacuation sont respectés.

Coupe-feu horizontaux

Les conduits horizontaux du système d'évacuation qui pénètrent un mur intérieur ou extérieur nécessitent l'utilisation de coupe-feu muraux de chaque côté du mur qu'ils traversent.

Placez les coupe-feu de chaque côté du trou découpé et encadré. Une entretoise de fourreau est comprise avec le foyer et doit être installée dans la partie intérieure du fourreau. **Voir la figure 65**. Fixez les coupe-feu avec des clous ou des vis. Faites passer le conduit par les coupe-feu.

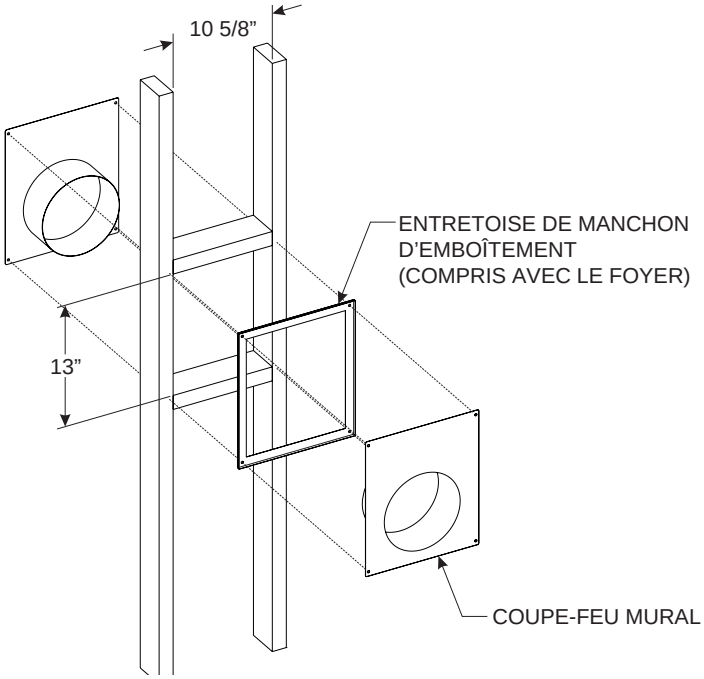

Figure 65

Coupe-feu verticaux

Les conduits verticaux de ce système qui pénètrent un plafond nécessitent UN coupe-feu à chacun des trous de plafond par lesquels le conduit passe.
Placez un fil à plomb directement au-dessus du centre du conduit vertical et faites une marque sur le plafond pour indiquer le point central du conduit. Percez un trou ou enfoncez un clou à travers ce point central et vérifiez si le plancher au-dessus n'est pas obstrué par des fils électriques ou des tuyaux de plomberie. Au besoin, repositionnez le foyer et le système d'évacuation en fonction des poutrelles du plafond ou des obstructions.

Découpez un trou de 10 5/8 po x 10 5/8 po (270 mm x 270 mm) dans le plafond en utilisant le point central marqué précédemment. Encadrez le trou avec du bois de charpente de la même dimension que les poutrelles du plafond. **Voir la figure 66**. Si la zone au-dessus du plafond N'EST PAS un grenier, placez et fixez le coupe-feu du côté du plafond du trou précédemment découpé et encadré. **Voir la figure 67.**

Si la zone au-dessus du plafond est un grenier, placez et fixez le coupe-feu du côté supérieur du trou précédemment encadré. **Voir la figure 68.**

REMARQUE : Enlevez l'isolant de la zone encadrée dans le grenier avant d'installer le coupe-feu et le conduit d'évacuation.

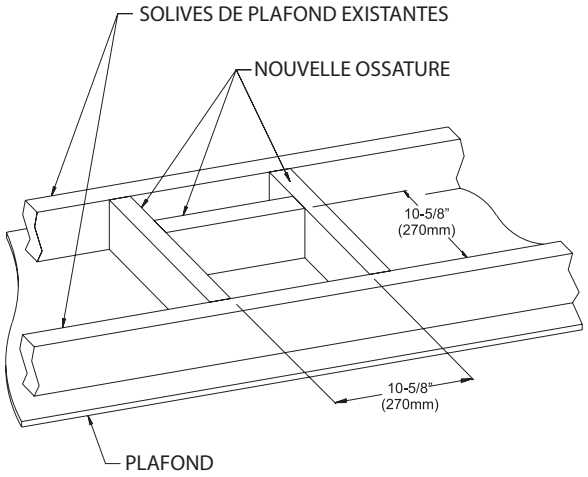

Figure 66

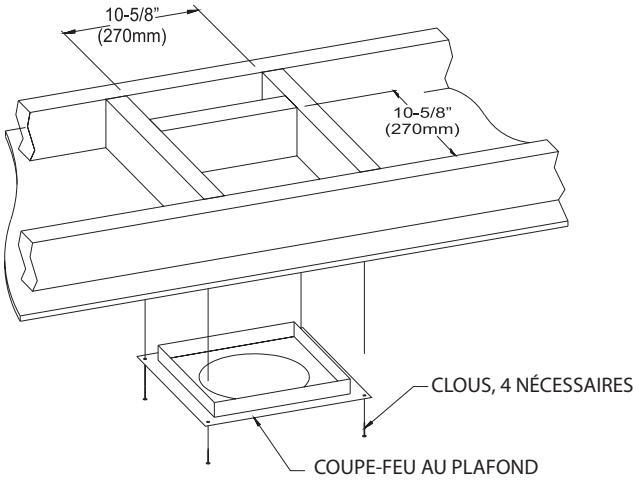

Figure 67

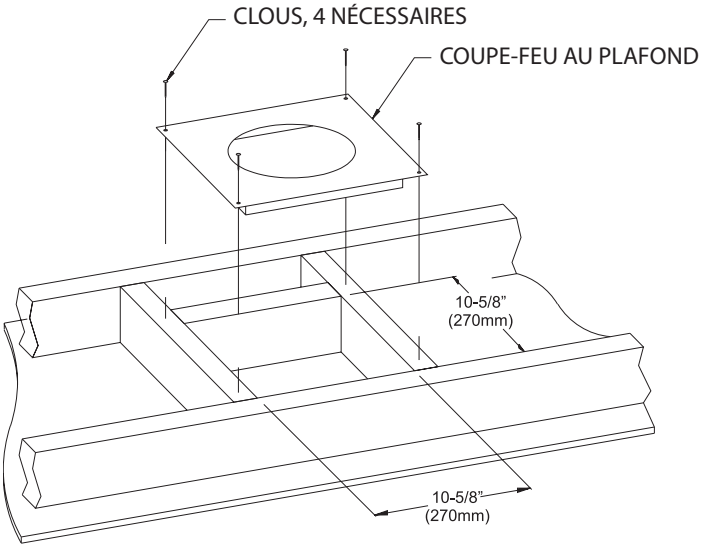

Figure 68

Finition

Le matériau de finition des murs est à votre choix. La **figure 12** à la page 12 montre les dimensions verticales minimales et les dimensions horizontales maximales correspondantes du manteau de cheminée ou des autres saillies combustibles au-dessus du bord supérieur avant du foyer.
Seuls des matériaux incombustibles peuvent être utilisés pour recouvrir la façade noire du foyer.

⚠ AVERTISSEMENT

Lors de la finition du foyer, n'obstruez ou ne modifiez jamais les persiennes d'entrée ou de sortie d'air de quelque façon que ce soit. Prévoyez des dégagements suffisants autour des ouvertures d'aération de la chambre de combustion.

⚠ MISE EN GARDE

Si les joints entre le mur fini et la bordure du foyer (sur le dessus et les côtés) sont scellés, il faut utiliser un enduit d'étanchéité résistant à des températures d'au moins 300 °F (149 °C). Ces joints n'ont pas besoin d'être scellés. Seul un matériau incombustible peut être appliqué comme revêtement sur la bordure du foyer (à l'aide d'un adhésif résistant à des températures d'au moins 300 °F [149 °C], si nécessaire).

INSTALLATION DU REVÊTEMENT

AVIS : **Un revêtement est requis pour l'utilisation de ce foyer. Consulter les instructions incluses avec le revêtement pour la manière de l'installer.**

DVP72LPZ - Ensemble de revêtement Ridgeback bronze

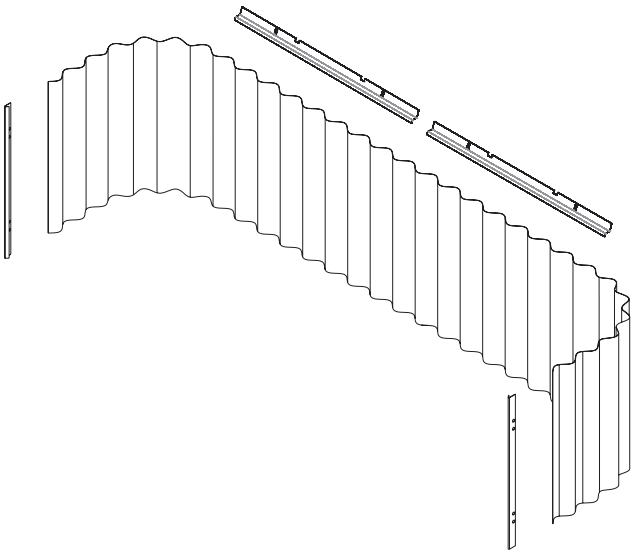

Figure 69

DVP72LKR - Ensemble de revêtement en verre noir

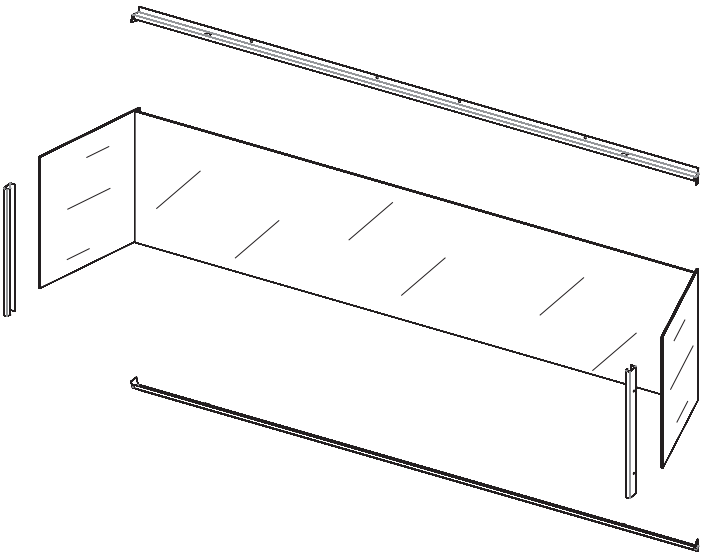

Figure 70

PLACEMENT DU VERRE DÉCORATIF

Préparation du foyer avant l'installation du verre décoratif.

1. **DVLL72BP :** Enlever l'écran et la porte en verre.

⚠ ATTENTION

Couper toute l'alimentation au foyer avant d'installer le revêtement ou faire l'entretien des commandes.

2. Si aucun ensemble de revêtement n'a été installé, ARRÊTER et en installer un avant de procéder au placement des éléments décoratifs. Un revêtement est nécessaire.
3. Le cas échéant, installer un des ensembles de bûches en option.
4. Ajouter maintenant le verre concassé décoratif de votre choix. Le verre concassé peut couvrir le brûleur et la grille du brûleur complètement.

AVIS : Il est conseillé de mettre du verre concassé incolore sur le couvercle en grillage afin de permettre à l'éclairage à DEL de luire à travers le verre. Du verre d'autres couleurs peut être utilisé sur le brûleur ou mélangé avec du verre incolore pour produire l'effet désiré.

Ne placer qu'une seule couche de verre concassé sur le brûleur et sa grille.a single layer. Utiliser seulement assez de verre concassé pour masquer le brûleur et la grille (6 pi² (1,8 m²) minimum). **Voir Figure 71.**

Quantité de verre :

DVLL72BP: Utiliser jusqu'à 8 pi² de ¼ po de verre concassé.

AVIS : Sur le brûleur de propane, une ou deux couches supplémentaires de verre concassé peuvent être posées afin d'adoucir les flammes. **Ne pas utiliser une quantité excessive de verre concassé afin d'éviter la production de suie.**

AVIS : Utiliser du verre concassé de ¼ po sur le brûleur et son écran. **Ne pas placer de verre concassé dans la dépression de la veilleuse.**

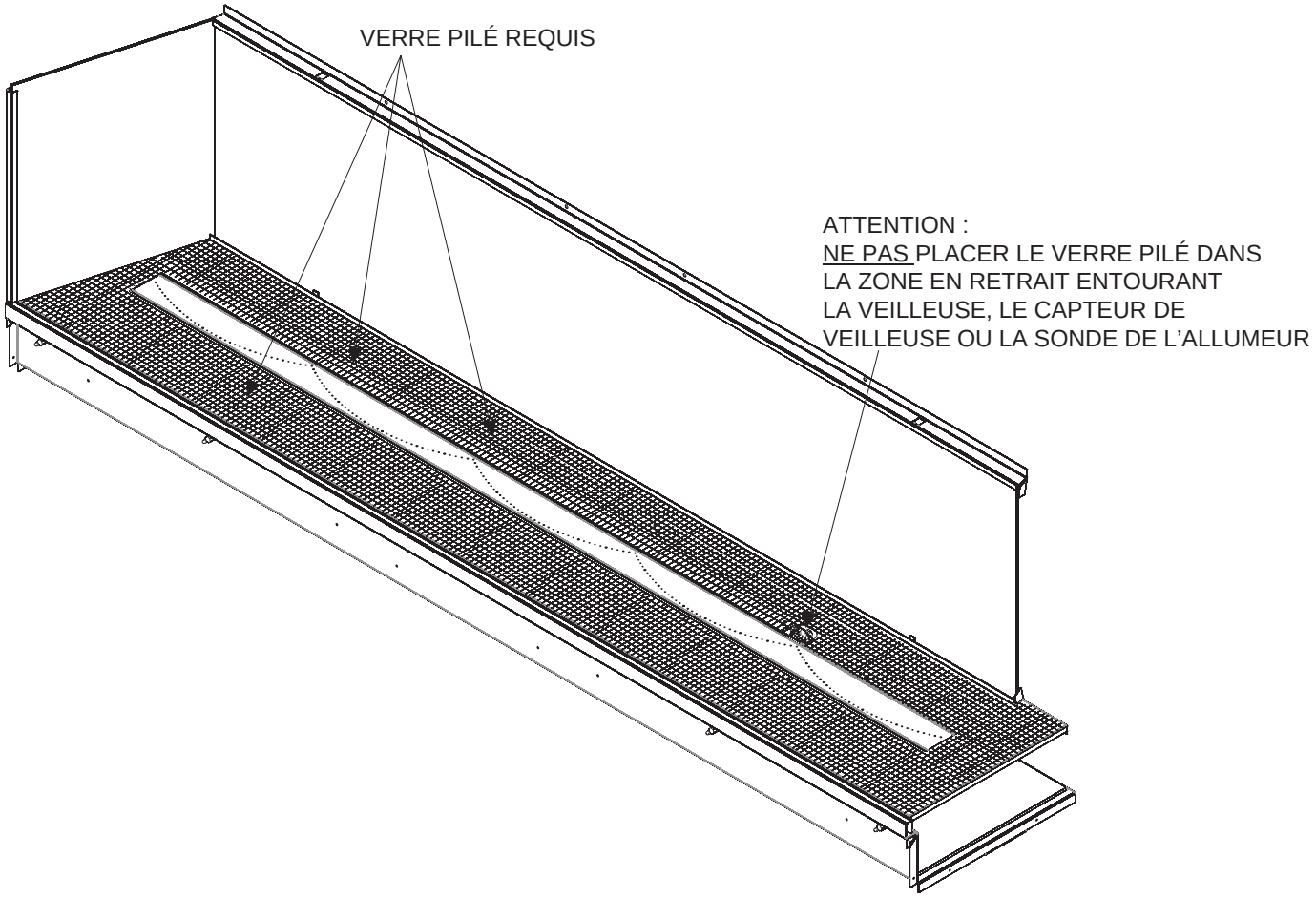

Figure 71

INSTRUCTIONS D'UTILISATION DE LA TÉLÉCOMMANDE MULTIFONCTION

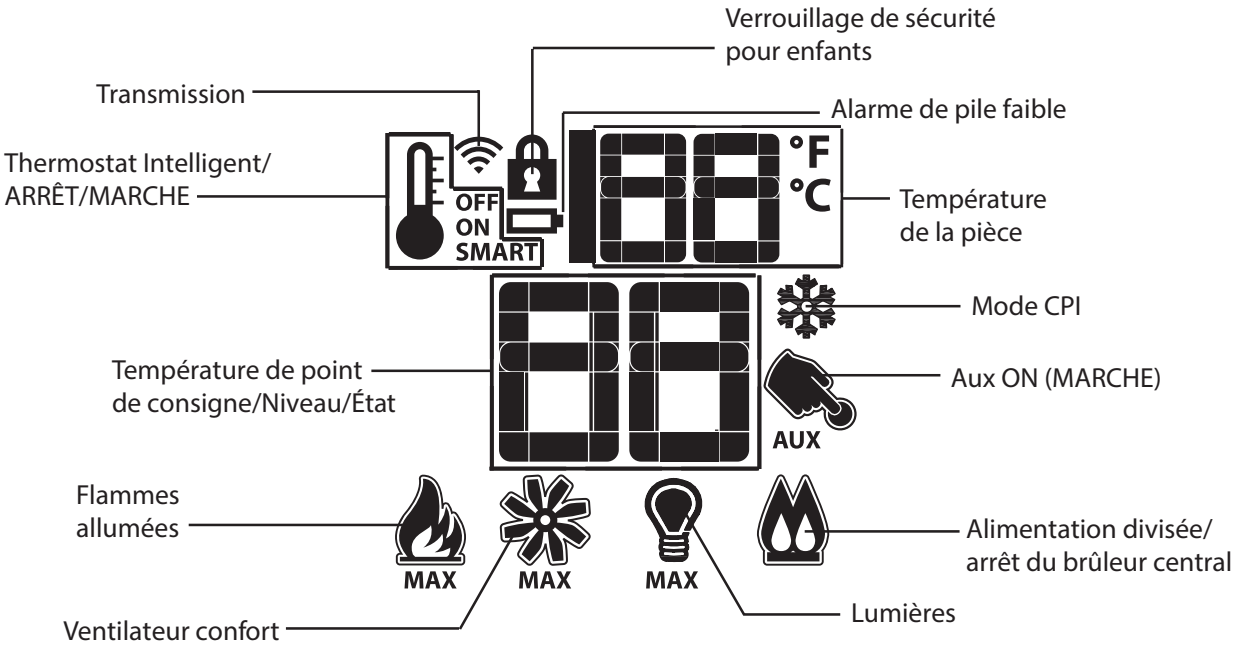

Figure 72

FICHE TECHNIQUE	
Télécommande	
Tension d'alimentation	4.5 V (trois piles 1.5 V AAA)
Température ambiante de fonctionnement	0-50°C (32 - 122°F)
Fréquence radio	315 MHz

⚠ AVERTISSEMENT

L'émetteur et le récepteur sont des dispositifs à radiofréquence. Placer le récepteur sur du métal ou près du métal réduit sérieusement la portée du signal.

⚠ AVERTISSEMENT

Couper l'alimentation principale en gaz au foyer durant l'installation et l'entretien du récepteur.

⚠ AVERTISSEMENT

RISQUE D'INCENDIE. PEUT CAUSER DES BLESSURES SÉRIEUSES OU LA MORT. Ce récepteur cause l'allumage de l'appareil. Le foyer peut donc s'allumer soudainement. Se tenir à l'écart du brûleur du foyer lors de l'utilisation de la télécommande ou du contournement manuel du système de télécommande.

⚠ AVERTISSEMENT

DANGER DE DOMMAGES MATÉRIELS.
Une chaleur excessive peut causer des dégâts matériels. Le foyer peut demeurer allumé durant plusieurs heures. Éteindre le foyer s'il sera sans surveillance pour une période prolongée. Toujours ranger l'émetteur hors de la portée des enfants.

AVIS : En mode « Veilleuse à la demande », la veilleuse reste allumée en continu, même lorsque le brûleur est éteint. La veilleuse s'éteint au bout de 7 jours sans activité ou appel de chaleur.

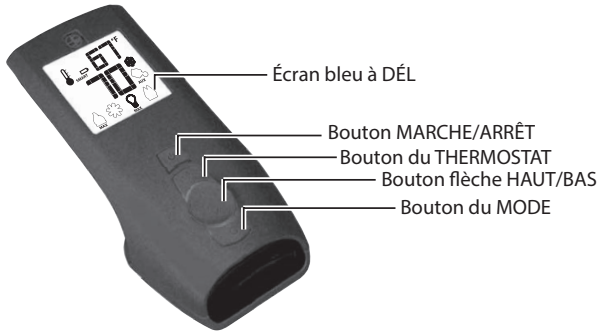

Figure 73

AVIS : Le mode « Veilleuse sur demande » signifie que la veilleuse reste continuellement allumée (ON), même si le brûleur est éteint (OFF). La veilleuse s'éteint après 7 jours s'il n'y a aucune activité ou demande de chaleur.

AVIS : Les caractéristiques montrées dans le schéma ne sont pas toutes disponibles sur ce foyer.

AVIS : Ce système de commande inclut un ensemble de piles de secours qui permet au foyer de fonctionner lors d'une panne de courant.

AVIS : La lampe d'appoint et/ou la soufflante ne fonctionneront pas durant une panne de courant.

AVIS : Remplacer toutes les piles au moins une fois par année, préférablement au début de la saison de chauffage.

⚠ AVERTISSEMENT

RISQUE D'INCENDIE OU D'EXPLOSION.
Peut causer des dommages matériels, des blessures sérieuses ou la mort. Ne pas tenter de démonter la commande de gaz ou de la nettoyer. Un mauvais assemblage ou nettoyage peut altérer la fiabilité de son fonctionnement.

INSTRUCTIONS D'UTILISATION DE LA TÉLÉCOMMANDE MULTIFONCTION (SUITE)

Initialiser le système pour la première fois

1. Enlever le couvercle mural. Ouvrir le porte-pile de secours mural. **Voir Figure 74**. Installer les quatre piles AA dans le porte-pile de secours mural et puis reposer le couvercle. **Voir Figure 75.**
2. Installer les trois piles AAA dans la base de l'émetteur. **Voir Figure 76.**
3. Mettre le commutateur mural en position REMOTE (commande à distance). **Voir Figure 75.**
4. Appuyer sur le bouton SWI de la commande murale avec la pointe d'un trombone et le module IFC émettra trois tonalités pour indiquer que le module IFC est prêt pour la synchronisation avec l'émetteur dans les dix secondes. **Voir Figure 75.**

Figure 74

Figure 75

5. Avec les piles déjà installées dans l'émetteur, appuyer sur la touche ON (marche). Le récepteur émet quatre tonalités pour indiquer que la commande de l'émetteur est acceptée et réglée au code particulier de cet émetteur. Le système est maintenant initialisé.

Figure 76

Afficheur de température °C ou °F

Avec le système en position OFF (arrêt), appuyer sur la touche THERMOSTAT et la touche MODE en même temps. Regarder l'écran ACL sur l'émetteur pour vérifier qu'un °C ou °F est visible à la droite de l'afficheur de température de la pièce. **Voir les Figures 77 et 78.**

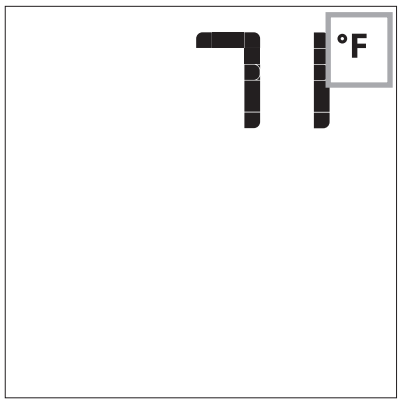

Figure 77

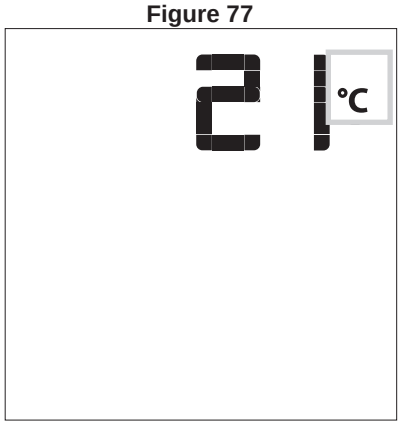

Figure 78

INSTRUCTIONS D'UTILISATION DE LA TÉLÉCOMMANDE MULTIFONCTION (SUITE)

Mettre le foyer en marche
Quand le système est éteint (OFF), appuyer sur la touche MARCHE/ARRÊT de l'émetteur. L'émetteur affichera certaines autres icônes actives sur l'écran. Au même moment, le récepteur activera le foyer. Un « bip » du récepteur confirmera la réception de la commande.

Éteindre le foyer
Quand le système est en marche (ON), appuyer sur la touche MARCHE/ARRÊT de l'émetteur. L'écran ACL de l'émetteur affichera la température de la pièce. **Voir Figure 79.** Au même moment, le récepteur éteindra le foyer. Un « bip » du récepteur confirmera la réception de la commande.

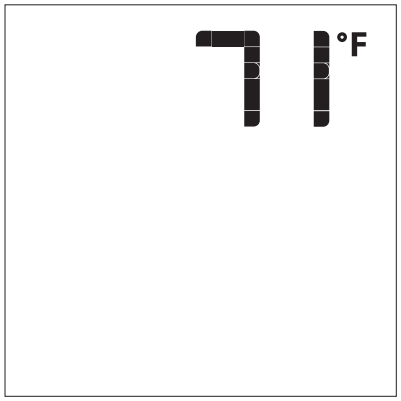

Écran d'affichage de la télécommande - Figure 79

Commande à distance de la flamme
La commande Proflame a six niveaux de flamme. Avec le système en marche et le niveau de la flamme au maximum, chaque pression sur la touche FLÈCHE BAS réduit la hauteur de la flamme d'une étape jusqu'à ce qu'elle soit éteinte.
La touche flèche HAUT augmente la hauteur de la flamme à chaque pression. Si la touche flèche HAUT est enfoncée tandis que le système est en marche, mais que la flamme est éteinte, la flamme s'allume à la position élevée. Voir les **Figures 80 à 83**. Un « bip » confirmera la réception de la commande.

Flamme éteinte - Figure 780

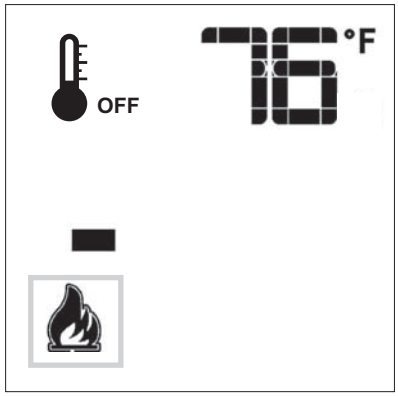

Niveau 1 de la flamme - Figure 81

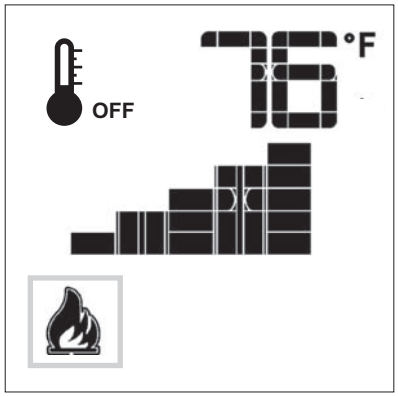

Niveau 5 de la flamme - Figure 82

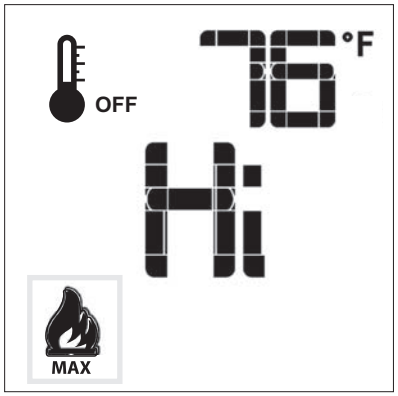

Niveau maximum de flamme - Figure 83

INSTRUCTIONS D'UTILISATION DE LA TÉLÉCOMMANDE MULTIFONCTION (SUITE)

Thermostat de la pièce (fonctionnement de l'émetteur)
La télécommande à distance peut servir de thermostat pour la pièce. Le thermostat peut être réglé à la température désirée pour contrôler le niveau de confort dans une pièce. Pour activer cette fonction, appuyer sur la touche Thermostat. L'écran ACL sur l'émetteur change pour afficher que le thermostat de la pièce est en marche (ON) et la température réglée est maintenant affichée. **Voir Figure 84.** Pour ajuster la température réglée, appuyer sur les touches flèche HAUT ou BAS jusqu'à ce que la température réglée désirée soit affichée sur l'écran ACL de l'émetteur. **Voir Figure 85.**

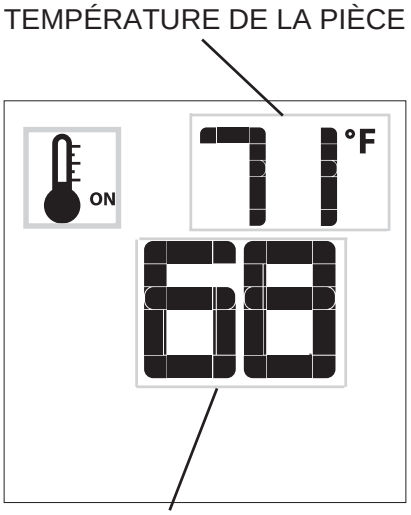

Figure 84

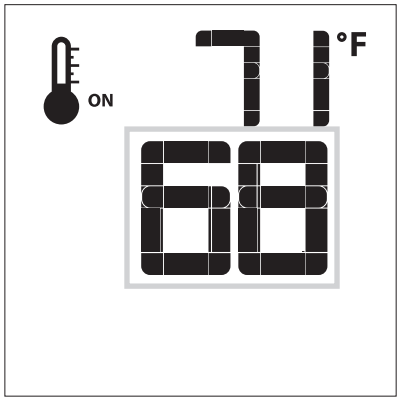

Figure 85

Thermostat intelligent (fonctionnement de l'émetteur)
La fonction de thermostat intelligent ajuste la hauteur de la flamme selon la différence entre la température du point de consigne et la température actuelle de la pièce. Au fur et à mesure que la température de la pièce approche le point de consigne, la fonction de thermostat intelligent (Smart) module la flamme vers le bas. Pour activer cette fonction, appuyer sur la touche Thermostat jusqu'à ce que le mot SMART (intelligent) apparaisse à la droite de l'icône thermomètre. **Voir Figure 86.** Pour ajuster la température réglée, appuyer sur les touches flèche HAUT ou BAS jusqu'à ce que la température réglée désirée soit affichée sur l'écran ACL de l'émetteur. **Voir Figure 87.**

AVIS : Lorsque le thermostat intelligent est activé, l'ajustement manuel de la hauteur de la flamme est désactivé.

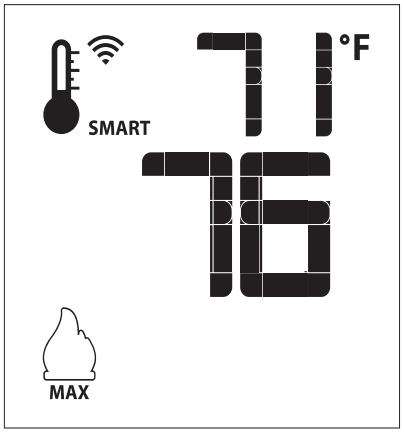

Figure 86

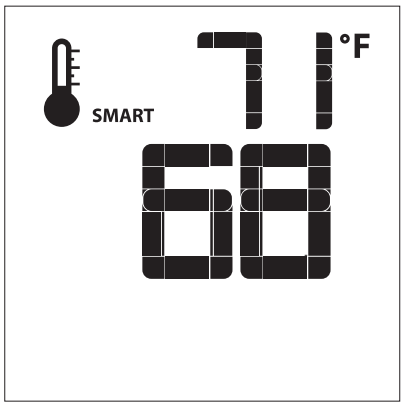

Figure 87

Activation et désactivation du mode manuel (fonction de l'émetteur)
La fonction de thermostat peut être désactivée pour que le foyer ne fonctionne qu'en mode manuel.
Une fois les 3 piles AAA installées :
retirez une pile AAA;
tout en réinsérant la pile, appuyez sur le bouton du thermostat et maintenez-le enfoncé. Cela désactivera la fonction de thermostat de l'émetteur.

Commande du ventilateur

Si l'appareil est muni d'un ventilateur pour faire circuler l'air chaud, la vitesse du ventilateur peut être contrôlée par le système Proflame. Le ventilateur a six vitesses. Pour activer cette fonction, utiliser la touche MODE, **Figure 71**, pour trouver l'icône de commande de la soufflante. **Voir Figure 18**. Utiliser les flèches HAUT et BAS **(Figure 71)** pour éteindre ou régler la vitesse de la soufflante. **Voir Figure 89**. Un « bip » confirmera la réception de la commande.

Figure 88

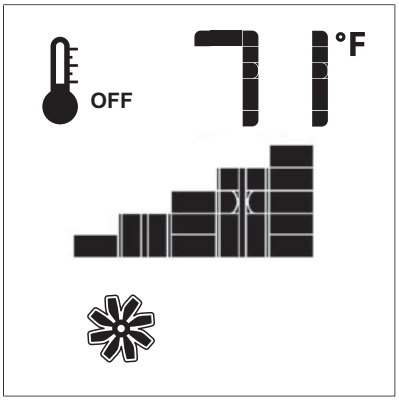

Figure 89

Éclairage (gradateur à distance) – Ne s'applique pas aux modèles DVLL72BP

Commande de débit divisé (cette option ne s'applique pas aux foyers de la gamme DVLL(60,72)BP

INSTRUCTIONS D'UTILISATION DE LA TÉLÉCOMMANDE MULTIFONCTION (SUITE)

Pendant une panne de courant prolongée, le foyer peut fonctionner en mode « Veilleuse à la demande ». Cela réduit l'utilisation des piles nécessaires pour allumer le brûleur et assure que le foyer continuera de fonctionner pendant toute la durée de la panne.

Sélection du mode « Veilleuse à la demande » (CPI) ou « Veilleuse intermittente » (IPI)
Lorsque le système est éteint (position OFF), appuyez sur le bouton Mode **(figure 70)** pour sélectionner l'icône du mode CPI. **Voir les figures 90 et 91**.
Appuyez sur le bouton de flèche vers le haut pour activer le mode CPI. Appuyez sur le bouton de flèche vers le bas pour revenir au mode IPI. Un bip confirmera la réception de la commande.

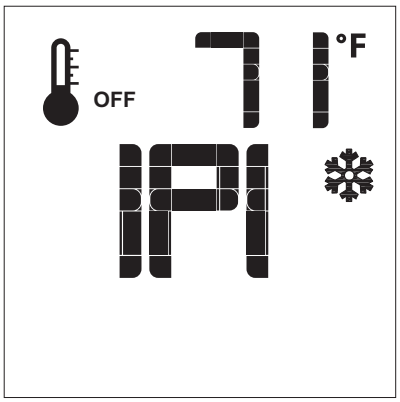

Figure 90

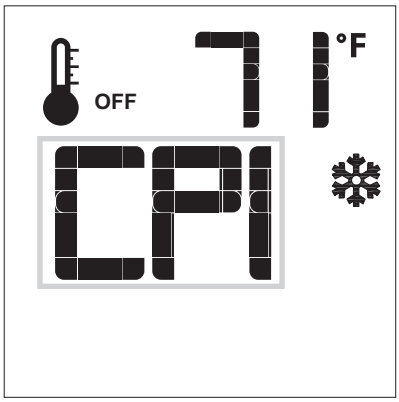

Figure 91

Verrouillage des boutons
Cette fonction permet de verrouiller les boutons pour éviter toute activité non surveillée.

Pour activer cette fonction, appuyez simultanément sur le bouton Mode et le bouton de flèche vers le haut. **Voir la figure 92.**
Pour désactiver cette fonction, appuyez simultanément sur le bouton Mode et le bouton de flèche vers le haut.

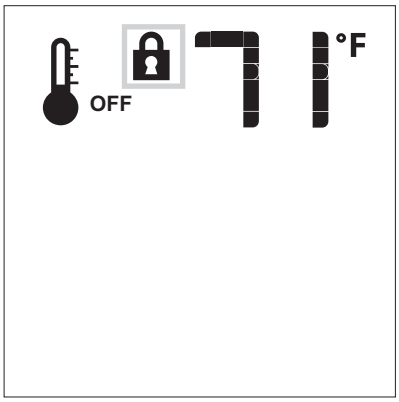

Figure 92

Détection de piles faibles – émetteur
La durée de vie des piles de la télécommande dépend de différents facteurs :

- Qualité des piles;
- Fréquence à laquelle le foyer est allumé et éteint.

Lorsque les piles de l'émetteur sont faibles, une icône apparaît sur l'écran ACL de l'émetteur. **Voir la figure 93**. L'icône disparaîtra une fois les piles remplacées.

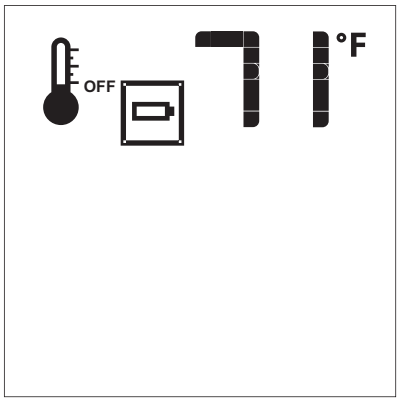

Figure 93

INSTRUCTIONS D'UTILISATION DE LA TÉLÉCOMMANDE MULTIFONCTION (SUITE)

Utilisation du foyer sans télécommande
Le foyer peut être allumé (à haute intensité [HI] seulement) et éteint avec l'interrupteur mural. Vous ne pouvez qu'allumer et éteindre la flamme à partir de l'interrupteur mural; aucun ajustement de la hauteur de la flamme, de l'éclairage ou du ventilateur n'est possible. L'interrupteur mural doit être éteint lorsque le foyer n'est pas utilisé pendant de longues périodes.

Fonctionnement à l'aide des piles de secours
Insérez les piles (voir les étapes d'initialisation à la page 4). En cas de panne de courant, le foyer passe automatiquement en mode batterie. Le foyer fonctionne normalement, sans commande de ventilateur ni d'éclairage, lorsqu'il est en mode batterie.

Détection de piles faibles
Lorsque les piles de secours sont faibles, le module émet deux bips à la réception d'une commande de marche/arrêt.Le système n'acceptera aucune commande tant que les piles n'auront pas été remplacées ou que le courant alternatif n'aura pas été rétabli.

État de verrouillage
Pour éviter d'endommager le foyer, le dispositif de contrôle intégré du foyer verrouille automatiquement la télécommande s'il détecte une flamme anormale ou trop de tentatives d'allumage infructueuses. L'état de verrouillage persiste tant que l'alimentation électrique est maintenue.

Quand le dispositif de contrôle intégré du foyer passe à l'état de verrouillage :

1. les solénoïdes de la veilleuse et du brûleur principal de la soupape à gaz sont mis hors tension;
2. un code de diagnostic est envoyé au moyen de la lumière de diagnostic à DEL rouge;
3. le dispositif de contrôle intégré du foyer ignore tout ordre d'allumage du brûleur et reste éteint à moins que la séquence de commande de déverrouillage ne soit respectée.

Éteignez l'alimentation électrique du système (sur l'interrupteur mural ou sur la télécommande) pendant deux ou trois secondes, puis rétablissez l'alimentation.

Si l'état de verrouillage se reproduit, appelez votre détaillant. Un technicien qualifié doit examiner les causes du verrouillage dans des conditions sécuritaires.

INSTRUCTIONS D'ALLUMAGE DE LA VEILLEUSE INTERMITTENTE

POUR VOTRE SÉCURITÉ, LIRE AVANT D'ALLUMER

⚠ AVERTISSEMENT

Si ces instructions ne sont pas respectées à la lettre, il peut se produire un incendie ou une explosion causant des dégâts matériels, des lésions corporelles ou la perte de vie humaine.

A. Cet appareil doit être allumé avec la télécommande. Pour allumer la veilleuse, suivre exactement ces instructions.

B. Avant d'allumer, sentir autour de l'appareil pour déceler toute odeur de gaz. Veiller à bien vérifier au niveau du sol, car certains gaz sont plus lourds que l'air et s'accumulent au sol.

QUE FAIRE EN CAS D'ODEUR DE GAZ?

- **Ne pas tenter d'allumer un appareil, quel qu'il soit.**
- **Ne toucher aucun commutateur électrique.**
- **Ne pas utiliser de téléphone dans le bâtiment.**
- **Appeler votre fournisseur de gaz immédiatement depuis une maison voisine. Suivre les instructions de votre fournisseur de gaz. S'il est impossible de joindre votre fournisseur de gaz, appeler le service d'incendie.**

C. Utiliser uniquement la télécommande pour manœuvrer la vanne de gaz. Ne jamais utiliser d'outils. Si la vanne ne fonctionne pas, ne pas tenter de la réparer, appeler un technicien d'entretien qualifié. L'utilisation de force ou les tentatives de réparation peuvent entraîner un incendie ou une explosion.

D. Ne pas utiliser cet appareil si une quelconque partie a été immergée dans l'eau. Appeler immédiatement un technicien d'entretien qualifié pour examiner l'appareil et remplacer toute pièce du système de commande et toute commande de gaz ayant été immergées.

INSTRUCTIONS D'ALLUMAGE

1. ARRÊTEZ! Lire les pages précédentes sur la sécurité.
2. Couper l'alimentation électrique de l'appareil.
3. Enlever le panneau de pourtour avant ou la grille inférieure si incluse.
4. Tourner le bouton de contrôle de la vanne de gaz dans le sens antihoraire à la position « MARCHE » (ON).
5. Attendre dix minutes pour évacuer toute présence de gaz. Sentir pour déceler toute odeur de gaz, y compris près du plancher. En cas d'odeur de gaz, ARRÊTEZ! Suivre les consignes « B » des informations de sécurité au haut de cette page. S'il n'y a pas d'odeur de gaz, passer à l'étape suivante.
6. Allumer l'alimentation électrique de l'appareil.
7. Trouver la veilleuse : Suivre le conduit de métal partant de la commande de gaz. La veilleuse se trouve derrière le brûleur sur le côté droit.
8. Allumer la flamme principale (ON). Si la veilleuse ne s'allume pas dans les 60 premières secondes, arrêter et retourner à l'étape 5.
9. Si la veilleuse ne s'allume pas correctement après plusieurs tentatives, tourner la vanne dans le sens horaire à la position ARRÊT (OFF) et appeler un technicien qualifié ou votre fournisseur de gaz.
10. Replacer la façade ou fermer la grille inférieure. (si applicable).
11. La vanne de gaz se contrôle manuellement avec un interrupteur marche/arrêt (ON/OFF) ou une télécommande avec prise en main. Consulter les informations de la télécommande pour plus de renseignements sur le fonctionnement.

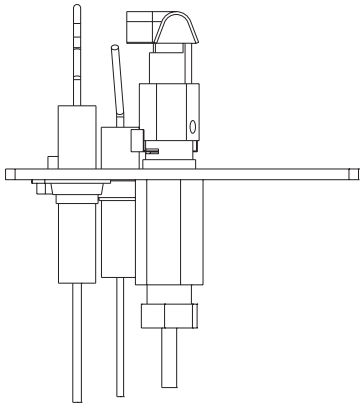

ROBINET D'ARRÊT

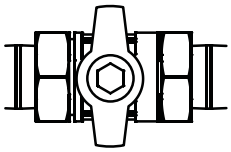

ARRÊT

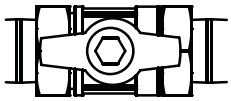

MARCHE

ÉTEINDRE LE GAZ VERS LE FOYER

1. Couper toute alimentation électrique de l'appareil (le cas échéant) avant tout entretien ou réparation.
2. Enfoncer doucement le bouton de contrôle du gaz et tourner en position ARRÊT (OFF).

DÉPANNAGE DU SYSTÈME DE CONTRÔLE DE LA VEILLEUSE INTERMITTENTE

PROBLÈME OBSERVÉ	CAUSE POSSIBLE	MESURES CORRECTIVES
Odeur de gaz durant l'installation	Fuite de gaz	**QUE FAIRE EN CAS D'ODEUR DE GAZ? Ne pas tenter d'allumer un appareil, quel qu'il soit. Ne toucher aucun commutateur électrique; N´utiliser aucun téléphone dans le bâtiment. Quitter le bâtiment immédiatement. Appelez votre fournisseur de gaz immédiatement depuis une maison voisine. Suivre les instructions du fournisseur de gaz. S'il est impossible de joindre votre fournisseur, appeler le service d'incendie.**
Odeur de gaz avant le premier allumage	Fuite de gaz	
Foyer en marche (ON), sans flammes et veilleuse qui ne tente pas d'allumer	Robinet d'alimentation en gaz « fermé » (off)	Tourner le robinet d'arrêt à la position « ouverte » (OPEN)
	Module de commande en mode de « verrouillage » (lockout)	Éteindre le foyer (OFF), puis le remettre en « marche » (ON)
La veilleuse continue à produire des étincelles après l'allumage	Pas assez de gaz se rendant à la veilleuse	Attendre que la flamme de la veilleuse augmente
	Pression de gaz basse	Vérifier la pression. Voir la page 12.
	Allumeur/capteur de veilleuse sale	Nettoyer la veilleuse. Voir la page 79 pour l'entretien.
	Veilleuse mal mise à la terre	Vérifier les connexions de mise à la terre
	Courant d'air dans la boîte à feu	Restricteur de conduit non installé
	Capteur de veilleuse plié	Remplacer la veilleuse
La veilleuse ne s'allume pas ou ne reste pas allumée	Allumeur/capteur de veilleuse sale	Nettoyer le capteur de flamme et l'allumeur de veilleuse. Voir la page 79 pour l'entretien.
	Veilleuse mal mise à la terre	Vérifier les connexions de mise à la terre
	Fil de capteur desserré	Inspecter les bornes du fil du capteur
	Mauvaise pression du gaz	Régler la pression de gaz
	Conduite de gaz de la veilleuse pliée ou pincée	Remplacer le tube de la veilleuse
	Veilleuse défectueuse ou capteur plié	Remplacer la veilleuse
	Vanne défectueuse	Remplacer la vanne
Le brûleur prend trop de temps pour s'allumer complètement	Pression de gaz basse	Vérifier l'alimentation en gaz
	Orifices de primage/brûleur obstrués ou sales	Nettoyer les orifices du brûleur
	Orifice obturé	Inspecter l'ouverture de l'orifice
	Vanne défectueuse	Remplacer la vanne
Le brûleur ne s'allume pas, mais la veilleuse reste en fonction	Pression de gaz basse	Vérifier l'alimentation en gaz
	Orifices de brûleur obstrués ou sales	Nettoyer les orifices du brûleur
	Orifice obstrué	Inspecter l'ouverture de l'orifice
	Mauvais contact des fils	Inspecter les connexions la vanne et son module de commande
	Veilleuse défectueuse	Remplacer la veilleuse
	Vanne défectueuse	Remplacer la vanne

DÉPANNAGE DU SYSTÈME DE CONTRÔLE DE LA VEILLEUSE INTERMITTENTE (SUITE)

PROBLÈME OBSERVÉ	CAUSE POSSIBLE	MESURES CORRECTIVES
Le brûleur s'allume, mais ne reste pas allumé alors que la veilleuse reste en fonction	Pression de gaz basse	Vérifier la pression de l'alimentation en gaz
	Fil de capteur desserré	Inspecter les connexions électriques
	Vanne défectueuse	Remplacer la vanne
	Veilleuse ou thermocouple défectueux	Remplacer la veilleuse de sécurité
	Orifices de brûleur obstrués ou sales	Nettoyer les orifices du brûleur
	(Pour les foyers équipés d'un thermostat en option ou d'une télécommande thermostatique) La température de la pièce est plus élevée que la température de consigne	Éloigner la télécommande (en option) du foyer
		Régler une température plus élevée sur la télécommande (en option)/le thermostat
	Les piles de la télécommande (en option) sont faibles	Remplacer les piles du transmetteur et du receveur de la télécommande
La flamme de la veilleuse et du brûleur ne reste pas allumée	Capteur de flamme sale	Nettoyer le capteur de veilleuse
	Pression de gaz basse	Vérifier la pression de l'alimentation en gaz
	Manque d'air frais pour la veilleuse	Ouvrir la porte ou la fenêtre pour aérer
	Orifices de brûleur obstrués ou sales	Nettoyer les brûleurs
	(Pour les foyers équipés d'un thermostat en option ou d'une télécommande thermostatique) La température de la pièce est plus élevée que la température de consigne	Éloigner la télécommande (en option) du foyer
		Régler une température plus élevée sur la télécommande (en option)/du thermostat
	Les piles de la télécommande (en option) sont faibles	Remplacer les piles du transmetteur ou du récepteur de la télécommande
	Veilleuse ou thermocouple défectueux	Replace pilot
Flamme du brûleur incorrecte	Pression ou alimentation en gaz incorrecte	Vérifier la pression de l'alimentation en gaz
	Orifice obturé	Inspecter l'ouverture de l'orifice
	Orifices de brûleur obstrués ou sales	Nettoyer les orifices du brûleur
	Vanne défectueuse	Remplacer la vanne
	Haute altitude	Ajuster la taille de l'orifice en fonction de l'altitude
Retour de flamme du brûleur	Orifice obturé	Inspecter l'ouverture de l'orifice
	Orifices de brûleur obstrués ou sales	Nettoyer les orifices du brûleur
	Pression de gaz basse	Vérifier l'alimentation en gaz
Le foyer produit des odeurs indésirables	Vapeurs de peinture, fixatif, colle, etc.	Aérer la pièce jusqu'à ce que l'odeur disparaisse Ne pas utiliser de peinture, fixatif, colle, etc., près du foyer
	Brûlage initial des produits chimiques ayant servi à la fabrication	Aérer la pièce jusqu'à ce que l'odeur disparaisse
Sifflement du foyer	Vérifier la pression du gaz	Régler la pression du gaz selon les recommandations
	Air dans le tuyau de gaz	Purger les conduites
	Bouton de commande mal placé en position complètement ouverte	Ouvrir le bouton de commande complètement
	Conduite de gaz flexible pincée ou de diamètre trop petit	Redresser la conduite flexible à l'emplacement de la pince ou la remplacer par une conduite de plus grand diamètre

LISTE DES PIÈCES

NUMÉRO REPÈRE	DVLL72	DESCRIPTION DE LA PIÈCE
1	30975	Ensemble de sortie de conduit de fumée
2	M170	Joint, sortie de conduit de fumée
3	R7567	Adaptateur de prise d'air - 8 po (203 mm)
4	R7573	Joint - prise d'air
5	38183	Couvercle supérieur
6	R12469	Isolation supérieure - (RT/LT) (Qté 2)
7	38184	Protecteur de linteau supérieur (Qté 2)
8	R11963	Isolation supérieure (centre) (Qté 2)
9	38182	Couvercle d'accès arrière
10	38207	Écran, couvercle de brûleur
11	38204	Support de régulateur de tirage arrière
12	38286	Ensemble soudé du brûleur
13	R12471	Verre, fond de la boîte à feu
14	38208	Supports de brûleur (Qté 2)
15	38318	Ensemble de réflecteur de DEL
16	38287	Support du limiteur de lumière
17	R12437	Bande d'éclairage à DEL (Qté 2)
18	R12294	Faisceau de câbles, interrupteur LED (14 pi)
19	R12693	Module de commande des DEL
20	R11920	Transformateur des DEL
21	38185	Entretoise supérieure (Qté 4)
22	38180	Support de fixation (Qté 2)
23	34360	Poignée (Qté 2)
24	34418	Couvercle de la commande - intérieur
25	R12085	Joint, plaque de panneau de commande
26	34419	Plaque de panneau de commande
27	37092	Support de vanne
28	R11233	Vanne – Gaz naturel
29	R11234	Vanne – Gaz propane
29	27730	Support de montage, boîte de jonction
30	35530	Support - joint de conduite de gaz
31	R3490	Boîte de jonction
32	*R12383	Module de commande, Proflame II
33	28450	Bride de clouage (Qté 4)
34	35978	Outil pour verrou de porte

*Commander aussi un cavalier R12270. **REMARQUE :** Le cavalier doit être connecté aux broches de terminaison « X4 » sur le module de commande Proflame II.

NUMÉRO REPÈRE	DVLL72	DESCRIPTION DE LA PIÈCE
35	R12283	Veilleuse - Gaz naturel
35	R12283	Veilleuse - Gaz propane
36	38211	Support de veilleuse
37	R11977	Joint - venturi
38	R11978	Tube de venturi - 90 degrés
39	38210	Ferrure de retenue du brûleur (Qté 2)
40	R10915	Porte-orifice - conduite flexible
41	R7624	Obturateur d'air
42	38205	Retenue de la vitre
43	Q0053	Écran de protection
44	–	–
45	41122	Cadre d'écran
46	41120	Ensemble d'écran - complet (43 et 45)
47	41108	Porte vitrée
48	38292	Panneau, non combustible (haut)
49	38291	Panneau, non combustible (Qté 2)
50	R11584	Commande murale avec piles de secours
51	36827	Support - boutons des DEL
52	R12296	Plaque murale
53	R11921	Bouton de commutateur - DEL (Qté 2)
54	R12295	Support, boîte murale
NR	R8902	Goujon, sphérique (Qté 6)
NR	R8866	Écrou, 6 mm, acier inoxydable (Qté 6)
NR	33331	Espaceur du manchon d'emboîtement
NR	R11524	Faisceau de câbles, module de commande
NR	P283	Orifice nº 26 - Gaz naturel
NR	P316	Orifice – 2,15mm - Propane
NR	R11550	Télécommande
NR	R11552	Faisceau de câbles, rallonge, 10 pi (3 m) (du module de commande à la boîte murale)
NR	R10882	Raccord, admission 90 (Qté 2)
NR	37094	Panneau d'accès extérieur
NR	38348	Support limiteur de porte
NR	R12467	Verre, DEL
NR	R10915	Conduite flexible, 18 po (457 mm)

NR - Non Représenté

VUE DES PIÈCES

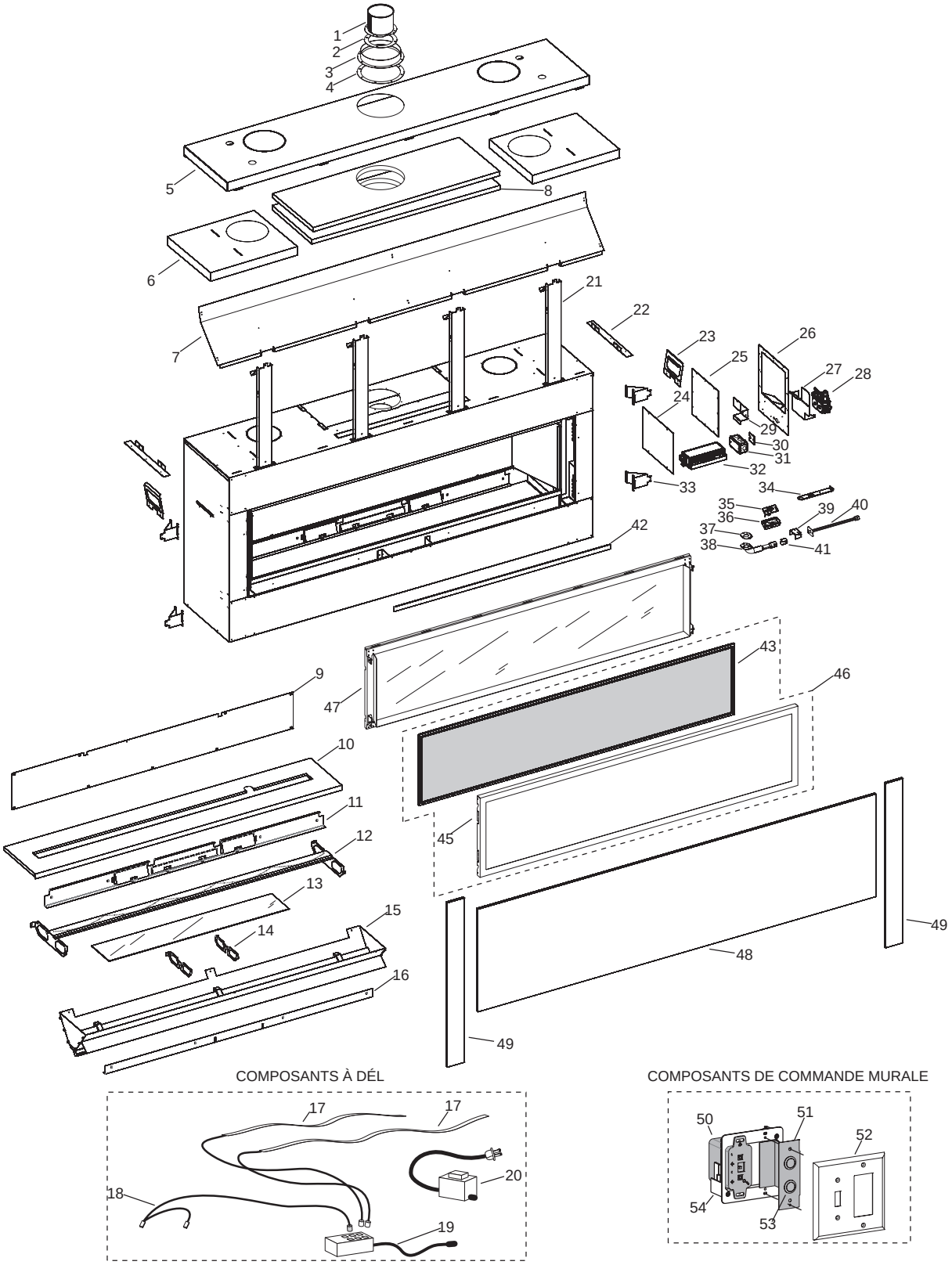

⚠ AVERTISSEMENT

Un placement des pièces non conforme à ces schémas ou l'utilisation de pièces autres que celles spécifiquement prévues pour cet appareil peut provoquer des dégâts matériels ou des blessures corporelles.

SCHÉMA DES CONNEXIONS DES COMPOSANTS

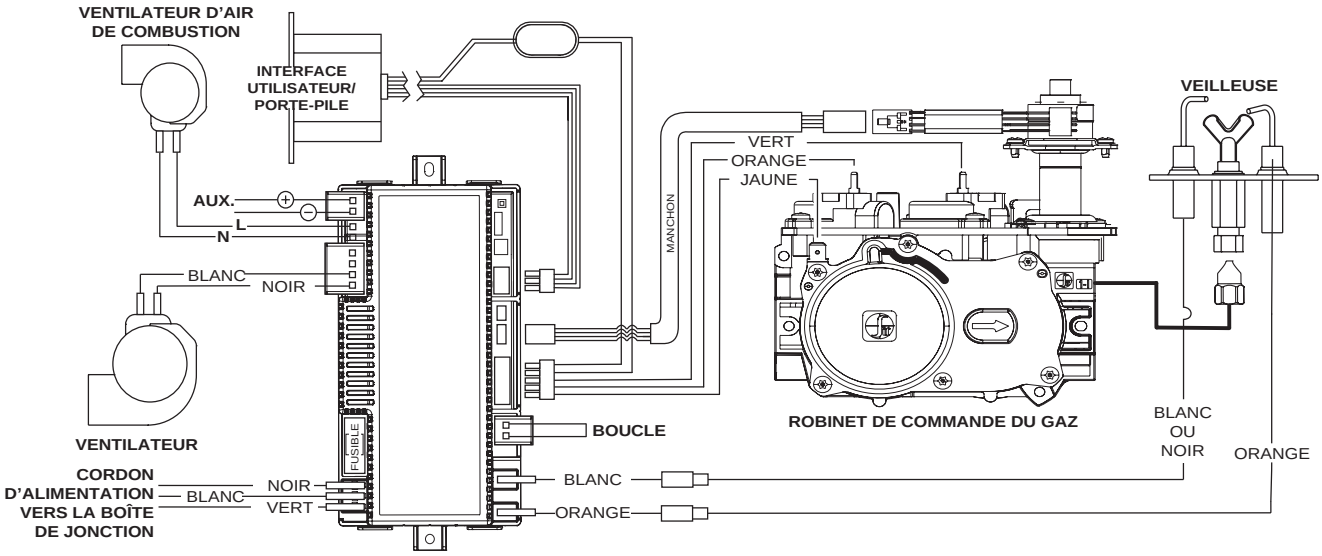

Si un des câbles originaux fournis avec ce foyer doit être changé, il doit être remplacé par un câble de calibre équivalent et d'une résistance aux températures élevées équivalente.

Ce foyer ne doit être utilisé qu'avec le type de gaz indiqué sur la plaque signalétique et peut être installé dans des maisons préfabriquées ou des maisons mobiles qui sont déjà installées à demeure si les règlements locaux le permettent. Ce foyer ne peut être converti à d'autres combustibles, à moins d'utiliser une trousse de conversion homologuée.

⚠ AVERTISSEMENT

CONSIGNES DE MISE À LA TERRE ÉLECTRIQUE
Ce foyer est équipé d'une fiche à trois broches (mise à la terre) pour vous protéger contre les risques de décharge électrique et doit être branché directement dans une prise de courant à trois broches correctement mise à la terre. Il ne faut pas couper ou retirer la broche de mise à la terre de cette fiche.

⚠ MISE EN GARDE

Étiquetez tous les câbles avant de les débrancher lors de l'entretien des commandes. Les erreurs de câblage peuvent entraîner un fonctionnement incorrect et dangereux.

⚠ MISE EN GARDE

N'utilisez pas le foyer si la vitre avant a été retirée, si elle est fissurée ou brisée. Le remplacement de la vitre doit être effectué par un technicien certifié ou qualifié.

⚠ AVERTISSEMENT

Une installation, un réglage, une modification, une réparation ou un entretien inadéquats peuvent causer des dommages matériels, des blessures ou la mort. L'installation et l'entretien doivent être effectués par un installateur ou service d'entretien qualifié, ou par le fournisseur de gaz.

Vérifiez que le foyer fonctionne correctement après l'entretien.

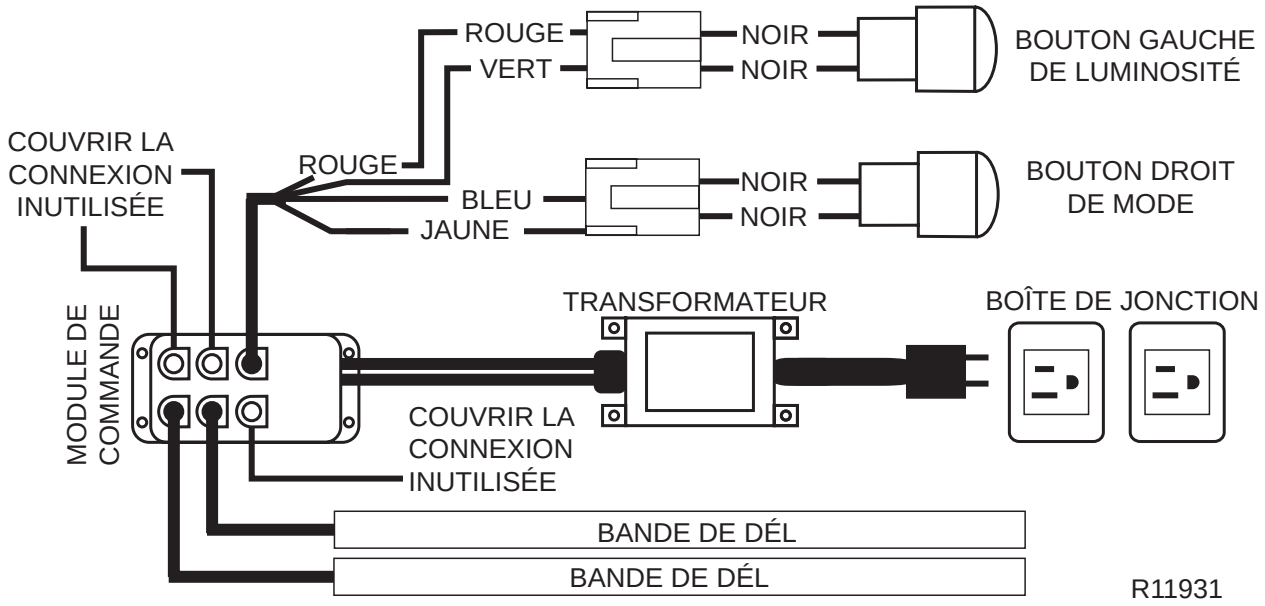

ENTRETIEN ET RÉPARATION

Retirer l'écran de protection

Placer une main sous le bas de l'écran de protection et lever d'environ ¼ po (6 mm) pour le déloger de cadre de la vitre. Prendre le haut de l'écran et pousser vers l'avant pour le déloger aussi du cadre de la vitre. Tirer vers l'extérieur pour retirer l'écran complètement.

Retirer le support du limiteur de porte

Avant d'enlever la porte vitrée, le support de limiteur de porte doit être retiré. À l'aide d'un chasse-écrou hexagonal de 5/16 po (8 mm), enlever les (5) vis nº 10-24 x 3/8 (10 mm) maintenant le support du limiteur sur la bride inférieure du cadre de porte vitrée. Mettre le limiteur de côté. **Voir Figures 94 et 95**.

AVIS : Le support de limiteur de porte vitrée doit être réinstallé avant de pouvoir utiliser le foyer.

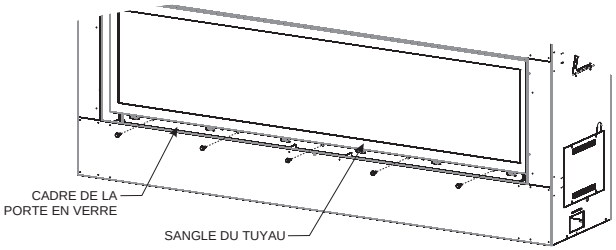

Figure 94

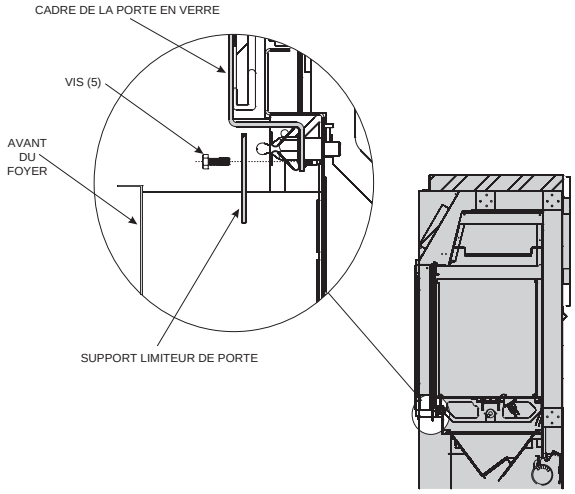

Figure 95

Retirer la porte vitrée

Repérer l'outil pour porte vitrée (ranger au-dessus du foyer lors de l'expédition). Utiliser l'outil comme levier pour libérer le bas de la porte vitrée, comme illustré à la **Figure 96.**

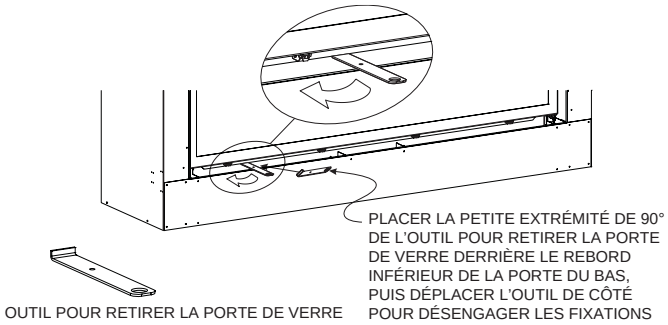

Figure 96

NOTE : La porte vitrée est fixée au foyer avec des pattes qui permettent au bas de la porte de pivoter vers l'extérieur. Le bas de la porte s'insère dans quatre goujons.

Faire pivoter la porte vitrée vers l'extérieur jusqu'à ce que le bas soit à environ 6 ou 8 po (15-20 cm) de la façade du foyer, puis soulever pour déloger le haut de la porte des pattes situées en haut du foyer. **Voir Figure 97 et 98.**

⚠ ATTENTION

La porte en vitre est large et lourde, l'installation par une seule personne peut être difficile. Il est conseillé d'être deux pour retirer la porte vitrée.

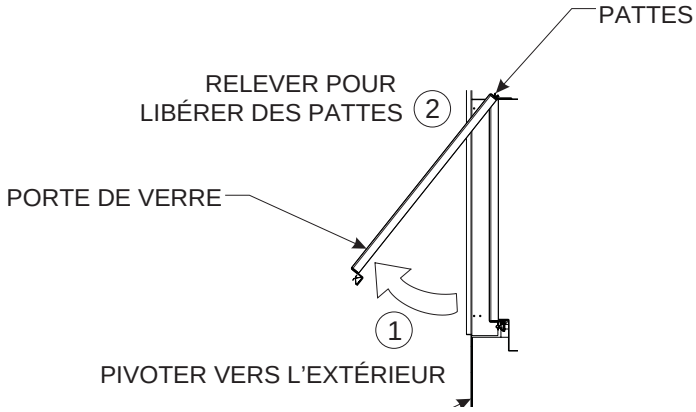

Figure 97

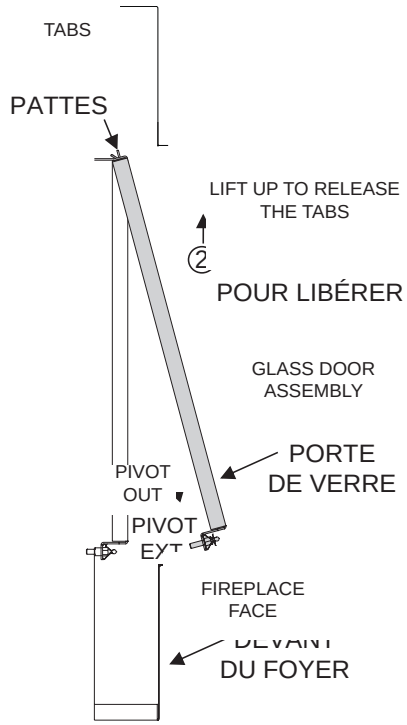

Figure 98

CÂBLAGE

Si un quelconque fil d'origine fourni avec cet appareil doit être changé, le remplacer par du fil de calibre 18 et coté pour 150 °C ou l'équivalent.

INSTRUCTION D'ACCÈS À LA VANNE ET AUX CONTRÔLES DE GAZ

⚠ ATTENTION

Bords tranchants! Porter des gants et des lunettes de protection lors de l'entretien des contrôles.

***AVIS :* Pour faire l'entretien ou l'inspection de la vanne et des contrôles de gaz une fois le foyer installé, ou si le côté droit du foyer est inaccessible, suivre les étapes suivantes.**

Accès à la vanne de gaz

Toujours couper l'alimentation en gaz et en électricité avant de faire l'entretien des contrôles.

1. Retirer l'écran de protection et la porte vitrée, mettre de côté dans un endroit sécuritaire.
2. Il n'est pas nécessaire d'enlever les matériaux décoratifs du dessus du brûleur ou les panneaux de verre décoratifs pour accéder au compartiment de la vanne.
3. Il est conseillé d'enlever les morceaux de verre près de la porte d'accès et des revêtements avant de retirer le revêtement ou les panneaux de revêtement.
4. Le cas échéant, retirer les bûches et les roches.
5. Enlever les panneaux de revêtement, le cas échéant, pour accéder au compartiment de la vanne.
6. Consulter les instructions fournies avec ces accessoires pour le retrait et l'installation.
7. Enlever les douze vis à tête hexagonale 5/16 po (8 mm) qui tiennent le couvercle du côté droit du foyer. **Voir Figure 99.**

Figure 99

8. La vanne de gaz est maintenant accessible, il est possible de vérifier la pression d'entrée et de sortie de gaz, les connexions de conduites flexibles et le câblage de la vanne. **Voir Figure 100**. La **Figure 101** montre les prises d'essai d'entrée et de sortie de gaz.

Figure 100

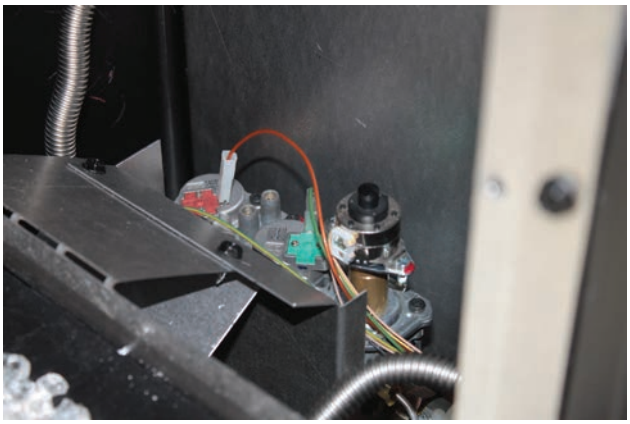

Figure 101

9. Pour déplacer la vanne de gaz, retirer les deux vis à tête hexagonale 5/16 po (8 mm) sur le dessus du support de contrôle du gaz. La vanne et le support peuvent être soulevés pour donner accès aux connexions de conduites flexibles.

ENTRETIEN ET RÉPARATION

Le seul entretien conseillé pour le propriétaire consiste à nettoyer périodiquement la vitre du foyer. Avant de nettoyer la vitre, lire les avertissements ci-dessous.

Aucun composant mécanique du foyer ne peut faire l'objet d'un entretien par l'utilisateur autre que le nettoyage de la vitre et le remplacement des ampoules. Communiquer avec le concessionnaire ou un technicien qualifié pour l'entretien et les réparations.

ACCÈS AU MODULE DE CONTRÔLE

⚠ IMPORTANT

Toujours couper l'alimentation en gaz avant de faire l'entretien.

1. Remove the barrier screen and glass door assemblies, and set them aside in a safe location.
2. It is not necessary to remove decorative glass media from the burner cover or accent glass panels to gain access to the control module.
3. The control module is in the lower front corner of the fireplace bottom. It is secured to the fireplace with Velcro. The gas control and LED light wiring is routed through the lower right side opening to the gas valve wire connections. The 120V power cords are routed through the lower right side opening and plugged into the Junction Box receptacle. Refer to the electrical connections section for additional information.

Pour plus de renseignements, consulter la section des connexions électriques.

ENTRETIEN

La fréquence de l'entretien doit être déterminée individuellement pour chaque application. Voici certaines considérations :

- Fréquence des cycles. Les appareils qui font 20 000 cycles par année devraient être inspectés chaque mois.
- Usage intermittent. Les appareils qui sont utilisés de façon saisonnière devraient être inspectés avant l'arrêt et encore une fois avant la prochaine utilisation.
- Environnement poussiéreux, humide et corrosif. Parce que ces environnements détériorent la commande de gaz plus rapidement, le système devrait être vérifié plus souvent.
- Toute commande devrait être remplacée si elle ne fonctionne pas correctement lors de la vérification ou du service. De plus, remplacer tout module s'il est humide ou s'il semble avoir été mouillé.

RÉPARATION

Ne pas démonter la commande de gaz; elle comprend des composants non remplaçables. Tenter de démonter ou de réparer peut endommager la commande.

Suivre à la lettre les avertissements et les instructions d'allumage.

1. Avant d'allumer, sentir autour du foyer pour déceler toute odeur de gaz. Si le foyer utilise du gaz propane (en bouteille), s'assurer de sentir près du plancher puisque le propane est plus lourd que l'air. Si vous sentez du gaz, fermer immédiatement le robinet manuel de la conduite de gaz vers le foyer ou sur le réservoir. Ne pas tenter d'allumer un appareil, quel qu'il soit. Ne toucher aucun interrupteur électrique, ne pas utiliser le téléphone. Quitter l'édifice et appeler votre fournisseur de gaz. Si le fournisseur de gaz ne répond pas, appeler le service d'incendie.
2. La commande de gaz doit être remplacée si elle a été inondée d'eau. Appeler un technicien d'entretien qualifié.
3. La commande de gaz est un dispositif de sécurité. Elle doit être remplacée si elle présente des dommages physiques comme des bornes pliées, des pièces manquantes, des fils dénudés ou une évidence d'exposition à une chaleur excessive.

Suivre les instructions de fonctionnement fournies par le manufacturier de l'appareil.

NOTE : Il est normal que des foyers en acier produisent des bruits de dilatation et/ou de contraction durant le cycle de démarrage ou de refroidissement. Ces bruits sont semblables à ceux d'un échangeur thermique de chaudière ou d'un moteur de voiture.

Il est normal que le foyer au gaz dégage certaines odeurs lors de la première combustion. Celles-ci sont causées par le durcissement de la peinture et par des résidus d'huile issus de la fabrication.

S'assurer que la pièce est bien ventilée – ouvrir toutes les fenêtres.

Faire brûler le foyer pendant au moins une heure la première fois qu'il est utilisé. Si le ventilateur en option a été installé, mettre le ventilateur en position arrêt (OFF) durant ce temps.

IMPORTANT : Toujours couper l'alimentation en gaz avant de faire l'entretien du foyer. Les inspections doivent être réalisées par un technicien qualifié une fois par année, de préférence avant d'utiliser le foyer.

- **Nettoyer le brûleur et le boîtier de contrôle**
  Maintenir la propreté du boîtier de contrôle et de la zone du brûleur avec un aspirateur ou un balai au moins deux fois par année.

PROCÉDURE DE NETTOYAGE

1. Éteindre le foyer
2. Retirer l'écran de protection et la porte vitrée. Voir Retirer la porte vitrée.
3. Enlever le matériel décoratif (il est conseillé d'utiliser un aspirateur d'atelier propre).
4. Passer l'aspirateur sur le couvercle et la grille du brûleur. Le module de contrôle situé dans le coin inférieur avant peut aussi être nettoyé avec l'aspirateur.
5. Replacer le matériel décoratif.
6. Réinstaller la porte vitrée et l'écran de protection.
7. Allumer le foyer. Voir les instructions d'allumage.
8. Si la flamme semble anormale, appeler un technicien.

⚠ AVERTISSEMENT

Manipuler la vitre avec soin afin d'éviter de la casser. Ne pas frapper ou heurter la vitre. Afin de prévenir les rayures ou la décoloration, nettoyer la vitre avec le nettoyant pour vitre de foyer (disponible auprès de votre concessionnaire). Ne jamais utiliser de nettoyant abrasif ou contenant de l'ammoniac. Ne jamais nettoyer la vitre lorsqu'elle est chaude, ou même tiède. Toucher la vitre peut causer de graves brûlures. L'utilisation de liquides ou d'aérosols sur la vitre chaude la fera éclater. Ne jamais faire fonctionner le foyer avec la vitre enlevée ou fissurée. Demander à votre concessionnaire de remplacer la vitre endommagée et le joint avec les matériaux spécifiés par Empire Comfort Systems. L'emploi d'une vitre de substitution a pour effet d'annuler la garantie.

- **VÉRIFIER LE SYSTÈME D'ÉVACUATION**
  Le foyer et le système d'évacuation doivent être inspectés avant la première utilisation et au moins une fois par an par un technicien qualifié. Inspecter le chapeau d'évacuation extérieur à intervalles réguliers pour s'assurer qu'aucun débris ne perturbe le passage de l'air.

NETTOYAGE DE LA VITRE

Nettoyer la vitre avant la première utilisation et de deux à trois fois pendant la saison d'utilisation du foyer. Durant le démarrage, de la condensation (un effet normal) pourrait se former sur l'intérieur de la vitre et fait coller les peluches, la poussière et autres particules en suspension dans l'air sur la surface du verre. De plus, un mince écran de particules pourrait s'être déposé sur la vitre lors du processus de durcissement initial de la peinture. Il est conseillé d'utiliser un produit nettoyant non abrasif et de l'eau tiède (il est recommandé d'utiliser un produit conçu pour les vitres de foyer).

⚠ AVERTISSEMENT

Ne pas utiliser de nettoyants abrasifs ou de produits contenant de l'ammoniac. Ne pas tenter de nettoyer la vitre alors qu'elle est chaude.

GÉNÉRALITÉS CONCERNANT LA VITRE

⚠ AVERTISSEMENT

Ne pas faire fonctionner le foyer si la vitre est enlevée, fissurée ou cassée.

Utiliser exclusivement une vitre de rechange agréée par le fabricant pour une utilisation avec ce foyer. Le remplacement de la vitre doit être effectué par un technicien d'entretien licencié ou qualifié.

⚠ AVERTISSEMENT

1. **L'emploi d'une vitre de substitution a pour effet d'annuler toutes les garanties de produits.**
2. **Faire preuve de précaution pour éviter de casser le verre.**
3. **Ne jamais faire fonctionner ce foyer sans sa vitre ou avec une vitre cassée. Le remplacement de la vitre (avec le joint) telle qu'elle est fournie par le fabricant doit être effectué par un technicien d'entretien qualifié.**
4. **Ne pas frapper ou heurter la vitre.**

RETRAIT ET REMPLACEMENT DE LA PORTE VITRÉE ET DE L'ÉCRAN DE PROTECTION

Les instructions de retrait et d'assemblage de l'écran de protection et de la porte vitrée sont à la page 53.
Pour reconnaître les pièces de rechange comme l'écran de protection et la porte vitrée, voir la page Vue des pièces et la liste des pièces du manuel d'installation aux pages 50 et 51.

INSTALLATION DE LA PORTE VITRÉE

Pour l'installation de la porte vitrée, voir les Figures 96 et 97. À cause de sa largeur, il est conseillé d'être deux pour installer la porte. Tenir la porte dans un angle où le bas sera à environ 8 po (20 cm) du foyer. Enclencher les fentes supérieures du cadre de la porte sur les pattes situées dans le haut de la boîte à feu. Faire doucement pivoter la porte vers l'intérieur afin d'aligner les quatre goujons le long du bas du cadre de la porte. Une fois les goujons alignés sur les loquets à ressort dans le cadre de la porte, pousser le bas de la porte contre le foyer pour enclencher les loquets sur les attaches.

INSTALLATION DU SUPPORT DU LIMITEUR DE PORTE

Une fois la porte vitrée en place, le support de limiteur de porte doit être installé. À l'aide d'un chasse-écrou hexagonal de 5/16 po (8 mm), poser les (5) vis nº 10-24 x 3/8 (10 mm) pour fixer le support du limiteur sur la bride inférieure du cadre de porte vitrée.

AVIS : Le support de limiteur de porte vitrée doit être réinstallé avant de pouvoir utiliser le foyer.

INSTALLATION DE L'ÉCRAN DE PROTECTION

L'écran de protection s'installe sur la porte vitrée sans attaches. La bride supérieure du haut de l'écran s'installe sur le dessus du cadre de la porte et dans la bride inférieure. La bride inférieure de l'écran s'insère entre le bas du cadre de la porte vitrée. Centrer l'écran.

POUR L'INSTALLATEUR

Entretien et précautions

L'installation et l'entretien doivent être faits par un technicien qualifié. Le foyer doit être inspecté par un technicien qualifié avant la première utilisation et au moins une fois par année.
Un nettoyage plus fréquent peut s'avérer nécessaire si le foyer est exposé à une grande quantité de peluches provenant d'une moquette ou d'une literie neuve.
Maintenir la propreté du brûleur et du boîtier de contrôle.
Le système d'évacuation doit être inspecté périodiquement et les pièces endommagées doivent être remplacées.
Inspecter périodiquement la veilleuse et le brûleur. Nettoyer et remplacer les pièces endommagées.

Foyer endommagé

Ne pas utiliser le foyer si une quelconque partie a été immergée dans l'eau. Appeler immédiatement un technicien d'entretien qualifié pour contrôler le foyer et remplacer toute pièce du système de commande et toute commande de gaz ayant été immergées.
Dans l'éventualité d'une catastrophe naturelle (tornade, tremblement de terre, incendie, etc.), faire inspecter le foyer par un technicien qualifié pour vérifier l'absence de dommages et de fuites de gaz. Réparer ou changer toutes les pièces endommagées avant d'utiliser ce foyer.

INSPECTION ANNUELLE

- Le foyer doit être inspecté annuellement avant d'être utilisé.
- Une inspection et un nettoyage plus fréquents peuvent s'avérer nécessaires si le foyer est installé dans un endroit exposé aux poils d'animaux, à la poussière ou à une grande quantité de peluches provenant d'une moquette ou d'une literie neuve.

Durant l'inspection annuelle, le technicien doit :

- Vérifier le bon fonctionnement de la veilleuse (système de sécurité) et du brûleur et remplacer les pièces endommagées.
- Tester et mesurer le temps de réponse à une défaillance de flamme du système de sécurité du brûleur. La vanne de coupure de sécurité doit être désactivée au bout d'un maximum de 30 secondes.
- Passer l'aspirateur et nettoyer toutes les matières étrangères.
- Inspecter et s'assurer que l'allumage du brûleur principal se produit dans les 4 secondes de l'ouverture de la vanne de gaz. Les résultats de l'inspection visuelle devraient être conformes aux illustrations du présent manuel. Vérifier que les prises d'air principales ne sont pas obstruées.
- Vérifier la bonne étanchéité du joint et de la vitre.
- Nettoyer la vitre avec un bon produit de nettoyage pour les vitres de foyer. Ne pas utiliser de produits abrasifs. Prendre garde de ne pas rayer la vitre durant le nettoyage.
- Vérifier le bon fonctionnement et la tension de tous les verrous et autres moyens de blocage de porte.
  S'assurer que les mécanismes d'ouverture sont libres de tout obstacle. **Voir Figure 81**.
- Vérifier que l'écran de protection est bien ajusté et en bon état. **Voir Figure 79.**
- Vérifier que les bûches (le cas échéant) et les autres décorations (le cas échéant) sont libres de débris et ne présentent pas de dommages.
- Rafraîchir les braises, au besoin.
- Remplacer les piles du transmetteur et du récepteur de la télécommande, le cas échéant.
- Vérifier que l'évacuation et le chapeau d'extrémité ne présentent pas de dommages, corrosion, suie ou obstruction. Corriger le problème au besoin.
- Vérifier toutes les conduites et tous les raccords de gaz accessibles, ainsi que toute autre pièce pour détecter les fuites.
- Après tous travaux de rénovation dans la maison, procéder au nettoyage et à l'inspection du foyer.

INFORMATIONS IMPORTANTES POUR LA SÉCURITÉ

Avant d'emmurer le conduit d'évacuation, faire fonctionner l'appareil pour s'assurer que l'évacuation des gaz brûlés se fait correctement.

NE JAMAIS FAIRE FONCTIONNER CET APPAREIL SANS LE PANNEAU DE VERRE EN FAÇADE

AVERTISSEMENT

1. En raison des températures élevées, l'appareil doit être placé hors des points de passage et à l'écart du mobilier et des rideaux.
2. Avertir les enfants et les adultes des dangers des hautes températures de surface et de rester à l'écart pour éviter de se brûler ou d'enflammer des vêtements.
3. Les jeunes enfants doivent être surveillés avec attention lorsqu'ils sont dans la même pièce que l'appareil. Les tout-petits, les jeunes enfants et autres sont susceptibles se brûler par contact accidentel. Une barrière physique est recommandée s'il y a des personnes à risque dans la maison. Pour restreindre l'accès à un foyer ou un poêle, poser un portillon de sécurité ajustable de manière à garder les tout-petits, les jeunes enfants et autres personnes à risque hors de la pièce et à l'écart des surfaces chaudes.
4. Pour l'appareil qui nécessite une barrière, en conformité avec la clause 5.15.4 : Une barrière conçue pour réduire le risque de brûlures causées par la vitre chaude est fournie avec cet appareil et doit être installée pour la protection des enfants et des autres personnes à risque.
5. Si la barrière est endommagée, elle doit être remplacée par une barrière du manufacturier pour cet appareil.
6. Ne pas placer de vêtements ou autres matières inflammables sur ou à proximité de l'appareil.
7. Tout écran, garde ou grille de sécurité enlevé lors de l'entretien de l'appareil doit être remis en place avant d'utiliser l'appareil (voir la clause 4.1.6).
8. L'installation et l'entretien doivent être effectués par un technicien qualifié. L'appareil doit être inspecté avant la première utilisation et au moins une fois par an par un technicien qualifié. Un nettoyage plus fréquent peut être nécessaire en raison des peluches provenant des tapis, matériaux de literie, etc. Il est impératif que les compartiments de commande, les brûleurs et les passages de circulation d'air de l'appareil restent propres.
9. Les instructions pour un appareil avec option d'utilisation sans la porte vitrée (ou l'équivalent) doivent spécifier que les portes certifiées pour cet appareil doivent être utilisées.
10. Les instructions pour un appareil qui ne doit pas être utilisé avec des portes en vitre (ou l'équivalent) doivent spécifier que l'appareil ne doit pas être utilisé avec des portes en vitre. Selon les cas, fournir une façon par laquelle l'utilisateur pourra reconnaître la barrière (représentation graphique, description claire, référence).

AVERTISSEMENT

DANGER D'INTOXICATION AU MONOXYDE DE CARBONE

Le non-respect des étapes ci-dessous pour chaque appareil relié au système d'évacuation et mis en marche peut provoquer une intoxication au monoxyde de carbone ou la mort. Les étapes suivantes doivent être respectées pour chaque appareil relié au système d'évacuation qui sera mis en marche, alors que tous les autres appareils du système d'évacuation ne sont pas en fonction :

1. Boucher toute ouverture inutilisée du système d'évacuation.
2. Vérifier les dimensions et l'inclinaison horizontale du système d'évacuation selon les exigences du National Fuel Gas Code ANSI Z223.1/NFPA 54 ou du Code d'installation du gaz naturel et du propane, CSA B149.1 au Canada et des instructions de ce manuel. Inspecter pour détecter la présence d'obstructions, de restrictions, de fuites, de corrosion ou de toute autre défaillance susceptible d'entraîner des conditions dangereuses.
3. Autant que possible, fermer toutes les portes et les fenêtres du bâtiment et toutes les portes entre l'emplacement des appareils connectés au système d'évacuation et les autres pièces du bâtiment.
4. Fermer les registres du foyer.
5. Faire fonctionner la sécheuse à linge et tout autre appareil qui n'est pas relié au système d'évacuation. Allumer à la vitesse maximale tout ventilateur d'évacuation comme la hotte de cuisine et les ventilateurs de salles de bain. Ne pas utiliser de ventilateur d'été.
6. Suivre les instructions d'allumage. Faire fonctionner l'appareil à inspecter. Régler le thermostat pour que l'appareil fonctionne continuellement.
7. Vérifier la présence de fuites des appareils avec coupe-tirage près de l'ouverture du coupe-tirage environ 5 minutes après la mise en marche du brûleur. Pour faire le test, utiliser la flamme d'une allumette ou d'une chandelle.
8. En cas de ventilation inadéquate détectée lors des tests susmentionnés, le problème du système d'évacuation doit être corrigé selon les exigences du National Fuel Gas Code ANSI Z223.1/NFPA 54 ou du Code d'installation du gaz naturel et du propane, CSA B149.1.
9. Une fois que le bon fonctionnement de chaque appareil relié au système d'évacuation a été vérifié selon la procédure susmentionnée, replacer tous les éléments dans leur état d'origine (portes, fenêtres, ventilateurs, hottes, registres et autres appareils au gaz).

INFORMATIONS DE SÉCURITÉ CONCERNANT LE GAZ PROPANE

Le propane est un gaz inflammable pouvant provoquer des incendies et des explosions. À l'état naturel, le propane est inodore et incolore. Vous ne connaissez peut-être pas toutes les mesures de précautions suivantes, qui peuvent vous protéger, vous et votre famille, contre les accidents. Veuillez les lire attentivement maintenant, puis les relire point par point avec les membres de votre famille. Un jour, il n'y aura peut-être pas une minute à perdre et la sécurité de chacun demandera de savoir exactement quoi faire. Si, après avoir lu les informations ci-dessous, vous pensez avoir besoin de plus de renseignements, veuillez communiquer avec votre fournisseur de gaz.

ODEUR CARACTÉRISTIQUE DE PROPANE

En cas de fuite de gaz, une odeur de gaz doit être perceptible parce que le propane contient un odorisant. Ce signal demande une action immédiate!

- Ne pas actionner d'interrupteur électrique, allumer d'allumette, ni utiliser le téléphone. Ne faites rien qui pourrait allumer le gaz.
- Faire sortir tout le monde du bâtiment, du véhicule, de la caravane ou de la zone. Faites ceci IMMÉDIATEMENT.
- Fermer tous les robinets de réservoir ou de bouteille de gaz.
- Le propane est plus lourd que l'air et peut s'accumuler dans les zones basses telles que les sous-sols. Si une fuite de gaz est soupçonnée, rester hors des sous-sols et de toute autre zone basse. Rester à l'extérieur jusqu'à ce que les pompiers déclarent les lieux sans danger.
- Depuis une maison voisine, téléphoner à un réparateur spécialisé en propane et aux pompiers. Ne pas rouvrir le gaz, même si l'odeur n'est plus perceptible. Ne pas rentrer dans le bâtiment, le véhicule, la caravane ou la zone.
- Enfin, laisser le réparateur et les pompiers vérifier l'absence de gaz. Leur faire aérer la zone avant d'y revenir. Le personnel de réparation formé au propane doit réparer la fuite, puis contrôler et rallumer le foyer au gaz pour vous.

AUCUNE ODEUR DÉTECTÉE - AFFAIBLISSEMENT DE L'ODEUR

Certaines personnes ont l'odorat peu développé. Certaines personnes ne sentent pas l'odeur de l'additif intégré au gaz. Veiller à déterminer si on parvient à sentir l'odorisant dans le propane. La cigarette peut réduire le sens de l'odorat. La présence d'une odeur pendant un certain temps peut altérer la sensibilité ou la capacité à détecter cette odeur. Parfois, d'autres odeurs présentes masquent l'odeur de gaz. Il est possible qu'on ne sente pas l'odeur de gaz ou qu'on ait l'esprit ailleurs. Le fait de penser à l'odeur du gaz peut rendre la tâche plus facile.

L'odorisant dans le propane est incolore et peut s'estomper sous certaines circonstances. Par exemple, en cas de fuite souterraine, le passage du gaz à travers le sol peut filtrer l'odorisant. Les odorisants du propane peuvent aussi s'oxyder. L'affaiblissement peut se produire en présence de rouille dans la cuve ou dans les conduites de gaz en fer.

L'odorisant présent dans le gaz échappé peut être adsorbé ou absorbé dans les murs, la maçonnerie et autres matériaux ou tissus dans la pièce. Cela réduit la quantité d'odorisant dans le gaz et donc l'intensité de l'odeur.

Le propane peut s'accumuler en couches dans les espaces clos et l'odeur peut varier avec la hauteur. Comme il est plus lourd que l'air, l'odeur peut être plus forte aux niveaux inférieurs. Veiller à toujours être sensible à la moindre odeur de gaz. Si une odeur est détectée, la considérer comme une fuite grave. Réagir immédiatement comme indiqué plus haut.

CERTAINS POINTS À GARDER À L'ESPRIT

- **Apprendre à reconnaître l'odeur du propane**. Le fournisseur de propane local peut fournir une brochure « gratter pour sentir ». Veiller à s'en servir pour apprendre à reconnaître l'odeur du propane. Si le propane utilisé semble avoir une odeur faible ou anormale, appeler le fournisseur de gaz.

- Ne pas allumer de veilleuse, effectuer d'entretien ou ajuster de réglage sur des appareils au propane sans qualification. Une personne qualifiée doit bien penser à l'odeur de propane avant et pendant l'allumage de veilleuses, l'entretien ou le réglage des appareils.

- Les sous-sols et les maisons non aérées peuvent avoir une odeur de moisi pouvant masquer l'odeur du propane. Ne pas tenter d'allumer des veilleuses ni d'effectuer d'entretien ou de réglage dans un endroit où les conditions sont telles que l'odeur peut ne pas être détectable en cas de fuite de propane.

- L'affaiblissement de l'odeur, par oxydation sur la rouille ou adsorption par les parois de bouteilles ou de cuves neuves, est possible. Il importe donc d'être particulièrement vigilant et prudent lors de la mise en service de bouteilles ou cuves neuves. L'affaiblissement d'odeur peut se produire dans les cuves neuves ou remises en service, si elles sont remplies et laissées comme telles trop longtemps avant le remplissage suivant. Les bouteilles et les cuves mises hors service pendant un certain temps peuvent développer de la rouille à l'intérieur, causant un affaiblissement d'odeur. Si une telle situation est suspectée, il est conseillé de vérifier s'il y a une odeur du gaz à intervalles réguliers. **Pour toute question concernant l'odeur du gaz, appeler le fournisseur de propane. Un contrôle périodique de l'odeur du propane est une bonne mesure de précaution dans toutes circonstances.**

- Si, à tout moment, l'odeur de l'odorisant du propane n'est pas perceptible alors qu'elle devrait l'être, présumer qu'il y a une fuite. Prendre les mêmes mesures immédiates que celle préconisée plus haut lorsque le propane odorisé est détecté.

- En cas d'épuisement total du gaz (plus de pression de vapeur dans le réservoir), fermer immédiatement le robinet du réservoir. Si le robinet du réservoir est resté ouvert, le réservoir pourrait tirer de l'air au travers d'ouvertures telles que les orifices de la veilleuse. Dans ce cas, de la rouille interne pourrait se développer. Si le robinet est laissé ouvert, traiter le réservoir comme un nouveau réservoir. Pour s'assurer que le réservoir est toujours sous pression de vapeur, fermer le robinet ou refaire le plein du réservoir avant qu'il soit complètement vide.

EXIGENCES POUR LE MASSACHUSETTS

Pour tout appareil au gaz à ventilation horizontale murale posé dans des habitations, bâtiments ou structures utilisés exclusivement ou partiellement à des fins résidentielles, y compris ceux détenus ou exploités par le Commonwealth et pour lesquels la bouche d'évacuation murale est à moins de sept pieds au-dessus du niveau fini du sol dans la zone de ventilation, y compris sans toutefois s'y limiter, les terrasses et vérandas, les exigences suivantes doivent être satisfaites :

1. POSE DE DÉTECTEURS DE MONOXYDE DE CARBONE. Lors de l'installation du matériel alimenté au gaz à évacuation horizontale latérale, le plombier ou l'installateur-chauffagiste doit s'assurer qu'un détecteur de monoxyde de carbone câblé sur le secteur avec alarme et pile de secours est installé à l'étage où doit être posé le matériel au gaz. En outre, le plombier ou l'installateur-chauffagiste doit s'assurer qu'un détecteur de monoxyde de carbone à pile ou câblé sur le secteur avec alarme est installé à chaque autre étage de l'habitation, du bâtiment ou de la structure desservie par le matériel au gaz à évacuation horizontale murale. Il incombe au propriétaire immobilier de s'assurer les services de professionnels qualifiés et agréés pour l'installation des détecteurs de monoxyde de carbone câblés.

   a. Si l'équipement au gaz à évacuation horizontale murale est installé dans un vide sanitaire ou un grenier, le détecteur de monoxyde de carbone câblé avec alarme et pile de secours doit être posé à l'étage immédiatement adjacent.

   b. Si les exigences de la présente sous-section ne peuvent pas être satisfaites à l'achèvement de la pose, le propriétaire devra disposer d'une période de trente jours pour se conformer aux exigences ci-dessus pour autant, toutefois, que durant ladite période de trente jours, un détecteur de monoxyde de carbone à pile et alarme soit posé.

2. DÉTECTEURS DE MONOXYDE DE CARBONE HOMOLOGUÉS.

   Chaque détecteur de monoxyde de carbone prévu par les dispositions ci-dessus doit être conforme à la norme NFPA 720 et être homologué ANSI/UL 2034 et certifié IAS.

3. SIGNALÉTIQUE. Une plaque signalétique en métal ou en plastique devra être apposée en permanence à l'extérieur du bâtiment à une hauteur minimale de huit pi (2,4 m) au-dessus du sol directement en ligne avec la terminaison d'évacuation pour le foyer ou le matériel de chauffage au gaz ventilé horizontalement. La plaque doit porter, en caractères d'au moins 1/2 po (13 mm), l'inscription **« ÉVACUATION DE GAZ DIRECTEMENT CI-DESSOUS. ÉVITER TOUTE OBSTRUCTION ».**

4. INSPECTION. L'inspecteur local de gaz de l'équipement au gaz à évacuation horizontale murale n'approuvera pas l'installation à moins que, lors de l'inspection, l'inspecteur observe des détecteurs de monoxyde de carbone et une signalisation installés conformément aux provisions de 248 CMR 5.08(2)(a) 1 à 4.

   (b) EXEMPTIONS : L'équipement suivant est exempt de 248 CMR 5.08(2)(a) 1 à 4 :

   1. Le matériel spécifié au Chapitre 10 « Équipement ne nécessitant pas d'évacuation » de l'édition la plus récente de NFPA 54 adoptée le Conseil ; et

   2. L'équipement au gaz à évacuation horizontale latérale agréé installé dans un local ou une structure séparés de l'habitation, bâtiment ou structure utilisée exclusivement ou partiellement à des fins résidentielles.

   (d) EXIGENCES DU FABRICANT - SYSTÈME D'ÉVACUATION DE MATÉRIEL AU GAZ NON FOURNI. Lorsqu'un fabricant d'équipement au gaz à évacuation horizontale murale agréé ne fournit pas les pièces pour évacuer les gaz brûlés, mais précise « systèmes d'évacuation spéciaux », les exigences suivantes doivent être satisfaites par le fabricant :

   1. Les instructions relatives au « système d'évacuation spécial » indiqué doivent être incluses aux instructions d'installation du foyer ou de l'équipement ; et

   2. Le « système d'évacuation spécial » doit être agréé par le Conseil et les instructions pour ce système doivent inclure une nomenclature des pièces et des instructions de pose détaillées.

   (e) Une copie de toutes les instructions d'installation de tout équipement au gaz à évacuation horizontale murale, de toutes les instructions d'évacuation, de toutes les listes de pièces pour des instructions d'évacuation et/ou de toutes les instructions de configuration d'évacuation doit rester avec le foyer ou le matériel à l'achèvement de l'installation.

HISTORIQUE D’ENTRETIEN DE L’APPAREIL

Date	Nom du vendeur :	Nom du technicien d’entretien :	Entretien effectué / Notes :

LISTE DES DISTRIBUTEURS DES PIÈCES PRINCIPALES

Pour commander des pièces sous garantie, adressez-vous au revendeur Empire local. Consulter le site du revendeur au www.empirecomfort.com. Pour assurer un service sous garantie, le concessionnaire doit connaître votre nom, votre adresse, la date d'achat et le numéro de série du produit, ainsi que la nature du problème.

Pour commander des pièces après expiration de la période de garantie, veuillez communiquer avec votre concessionnaire ou avec l'un des distributeurs de pièces principaux indiqués ci-dessous. Cette liste est mise à jour de temps à autre. Pour consulter la liste courante, cliquez sur Master Parts à www.empirecomfort.com.

Remarque : Les distributeurs de pièces principaux sont des sociétés indépendantes qui stockent les pièces de rechange d'origine les plus couramment commandées pour les radiateurs, barbecues et foyers fabriqués par Empire Comfort Systems.

Dey Distributing
1401 Willow Lake Boulevard
Vadnais Heights, MN 55101

N° tél. vendeur: 651-490-9191
Sans frais: 800-397-1339
Site Web: www.deydistributing.com
Pièces: Radiateurs, foyers et barbecues

F. W. Webb Company
200 Locust Street
Hartford, CT 06114

N° tél. vendeur: 860-722-2433
Sans frais: 800-243-9360
Fax: 860-293-0479
Fax sans frais: 800-274-2004
Sites Web: www.fwwebb.com & www.victormfg.com
Pièces: Radiateurs, foyers et barbecues

East Coast Energy Products
10 East Route 36
West Long Branch, NJ 07764

N° tél. vendeur: 732-870-8809
Sans frais: 800-755-8809
Fax: 732-870-8811
Site Web: www.eastcoastenergy.com
Pièces: Radiateurs, foyers et barbecues

COMMENT COMMANDER DES PIÈCES DE RECHANGE

Pièces hors garantie

Les pièces peuvent être commandées auprès d'un réparateur, d'un revendeur ou d'un distributeur de pièces. Voir la liste des distributeurs de pièces principaux présentée précédemment. Pour obtenir de meilleurs résultats, **il est conseillé au réparateur ou revendeur de commander les pièces** auprès du distributeur. Les pièces peuvent être expédiées directement au réparateur ou revendeur.

Pièces sous garantie

Les pièces sous garantie nécessitent un justificatif d'achat et peuvent être commandées auprès du réparateur ou du revendeur. La preuve d'achat est **exigée** pour les pièces sous garantie.

Toutes les pièces figurant dans la Nomenclature des pièces comportent un numéro de pièce. Lors de la commande de pièces, voir d'abord le numéro de modèle et le numéro de série sur la plaque signalétique de l'appareil. Déterminer ensuite le numéro de pièce (**pas** le numéro de référence) et la description de chaque pièce à l'aide de l'illustration appropriée et de la liste. Veiller à bien fournir tous ces renseignements...

Numéro de modèle _____ Description de la pièce _____

Numéro de série du foyer _____ Numéro de pièce _____

Type de gaz (propane ou naturel) _____

Ne pas commander de boulons, vis, rondelles ou écrous.
Ce sont des articles de quincaillerie standard pouvant être achetés dans toute quincaillerie locale.

Livraisons sous réserve de grèves, incendies et autres causes indépendantes de notre volonté.

GARANTIE

Empire Comfort Systems Inc. garantit que ce produit à foyer est exempt de défauts au moment de l'achat et pendant les périodes indiquées ci-dessous. Ce produit à foyer doit être installé par un technicien qualifié et doit être entretenu et utilisé de façon sécuritaire, conformément aux instructions du manuel de l'utilisateur. Empire n'offre aucune garantie sur les foyers Château, Boulevard ou Mantis qui ne sont pas installés par le concession-naire vendeur ou par les agents fournisseurs directs du concessionnaire vendeur. Cette garantie est accordée à l'acheteur initial seulement et n'est pas transférable. Toutes les ré-parations sous garantie doivent être exécutées par un technicien d'appareil au gaz qualifié.

Garantie limitée à vie sur les pièces – Chambre de combustion, échangeur de chaleur et vitre installée en usine.

En cas de défaillance de la chambre de combustion, de l'échangeur de chaleur (voir la nomenclature des pièces) ou de la vitre installée en usine en raison de défauts de pièces ou de main-d'œuvre, Empire s'engage réparer ou à remplacer, au choix d'Empire.

Garantie limitée de trois ans sur les pièces – tous les autres composants (à l'exception des télécommandes, thermostats, accessoires et pièces de rechange)

En cas de défaillance de toute pièce en raison de défauts de pièces ou de main-d'œuvre dans les trois ans à compter de la date d'achat, Empire s'engage à la réparer ou à la remplacer, au choix d'Empire.

Garantie limitée d'un an sur les pièces – Télécommandes, thermostats, accessoires et pièces

En cas de défaillance d'une télécommande, d'un thermostat, d'un accessoire ou d'une autre pièce en raison de défauts de main-d'œuvre dans un délai d'un an à compter de la date d'achat, Empire s'engage à réparer ou à remplacer, au choix d'Empire.

Obligations du propriétaire

L'appareil doit être installé par un installateur qualifié et utilisé en conformité avec les instructions fournies avec l'appareil.

Conserver une facture, un chèque oblitéré ou un justificatif de paiement pour attester de la date d'achat et établir la période de garantie.

Fournir un accès immédiat à l'appareil pour la réparation.

Ce qui n'est pas couvert par la garantie

Dommages résultant de l'utilisation, d'une utilisation abusive ou d'une mauvaise installation de l'appareil.

Frais de déplacement, de diagnostic et de transport des pièces sous garantie vers et depuis l'usine.

Les réclamations qui n'impliquent pas des vices de matière ou de fabrication.

Réparation ou remplacement de pièces non autorisés.

Frais de désinstallation et de réinstallation.

Appareil inutilisable en raison d'un entretien insuffisant ou incorrect.

Comment recourir à la garantie

Pour soumettre une réclamation sous garantie, communiquer avec le concession-naire-installateur en ayant le reçu à portée de main.

Fournir au revendeur le numéro de modèle, le numéro de série, le type de gaz et le justificatif d'achat. Le vendeur installateur a la responsabilité d'assurer la réparation et s'adressera à l'usine pour procéder à tout remplacement de pièces sous garantie. Empire met les pièces de rechange à disposition à l'usine. Les frais d'expédition ne sont pas couverts.

Si, après s'être adressé au concessionnaire Empire, le service obtenu n'est pas satis-faisant, écrire à l'adresse : Empire Comfort Systems Inc., PO Box 529, Belleville, Illinois 62222 ou envoyer un courriel à info@empirecomfort.com en décrivant le problème et les actions entreprises. Indiquer « Consumer Relations » dans le champ de sujet.

Vos droits en vertu de la loi provinciale

Cette garantie vous accorde des droits juridiques particuliers, toutefois vous pouvez avoir d'autres droits, qui varient d'une province à l'autre.

Empire Comfort Systems Inc.
Belleville, IL

Pour toute question générale concernant nos produits, veuillez nous envoyer un courriel à info@empirecomfort.com.

Pour toute question d'entretien ou de réparation, veuillez contacter votre revendeur.

EMPIRE
COMFORT SYSTEMS
SINCE 1932

www.empirecomfort.com