INSTALLATION INSTRUCTIONS
LK7-1 LIGHT KIT

GAS-FIRED
C UL US
LISTED

FOR USE ON MODELS: DVCP36(SP,PP)

INSTRUCTIONS MUST BE LEFT WITH THE OWNER FOR FUTURE REFERENCE AFTER INSTALLATION

TOOLS NEEDED:
- Phillips Screwdriver

CARTON CONTENTS:
- Light Assembly
- 4 - #10 X 1/2" Screws
- Bezel
- Glass (2)
- Gasket
- Halogen Light Bulb
- Light Shield (2)

INSTALLATION

1. Working from the side of the fireplace which puts the vent on your right, remove the glass frame and screen frame as a unit (see fireplace installation instructions) as well as the lower access panel.
2. Remove the four screws which secure the metal plate and gasket from the firebox roof. **See Figure 1.**

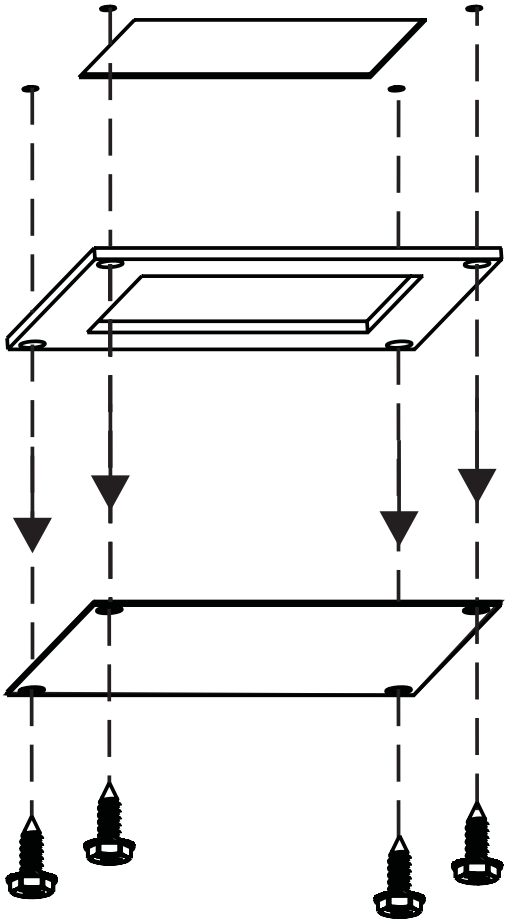

Figure 1

3. Disconnect the wire harness at the connections shown in **Figure 2.**

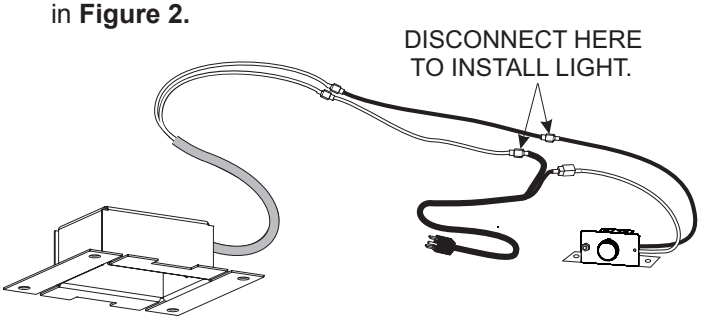

Figure 2

4. Insert the light socket wires through the rectangular hole in the firebox roof which was uncovered in step 2. Hold the light housing so that the socket is on the right and feed the light socket wires to your right and down the side of the firebox as shown in **Figure 3 on Page 2.**
5. Fit the light housing in place in the firebox roof and reconnect the light socket wires to the rheostat and receptacle terminals as shown in **Figures 2 and 3.**
6. Choose either the orange or clear glass for your light. Screw the light housing into the firebox roof, sandwiching the gasket, glass, bezel, and light shields together in the order shown in **Figure 4 on page 2.**

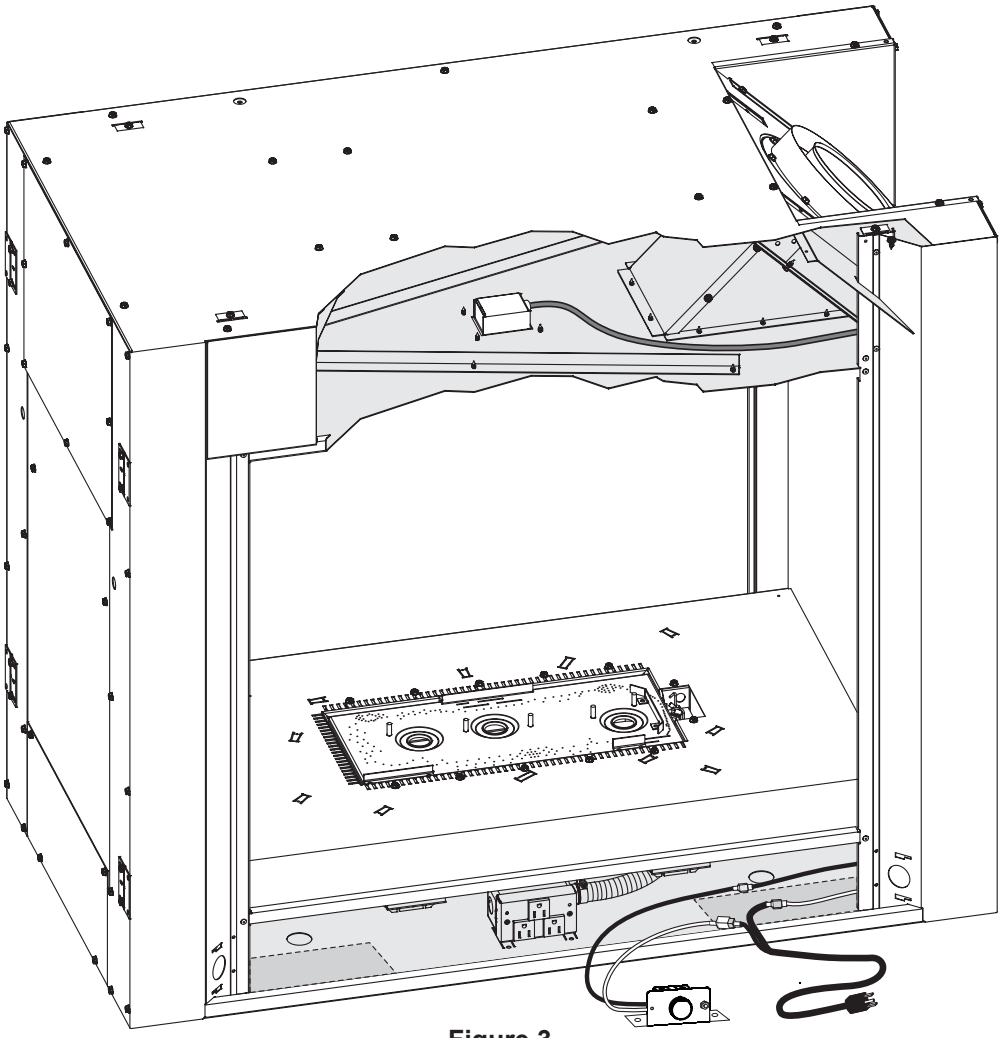

Figure 3

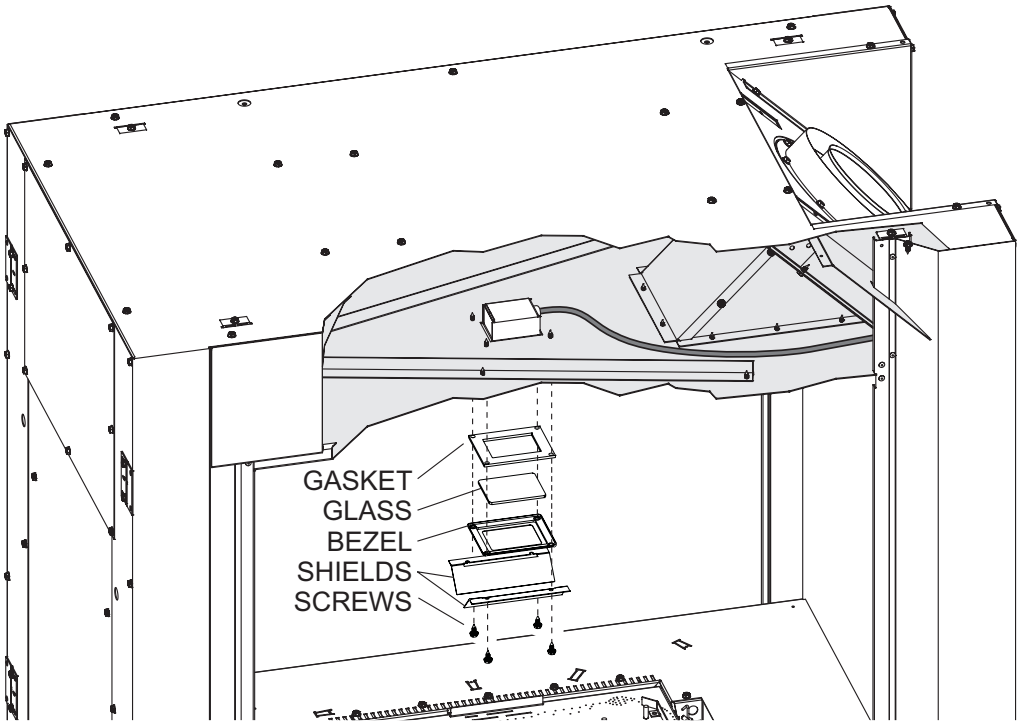

Figure 4

7. Because of limited space, unscrew the junction box from the locating tabs below the firebox, then plug in the light receptacle, and then reattach the junction box to the locating tabs. **See Figures 5 and 6.**

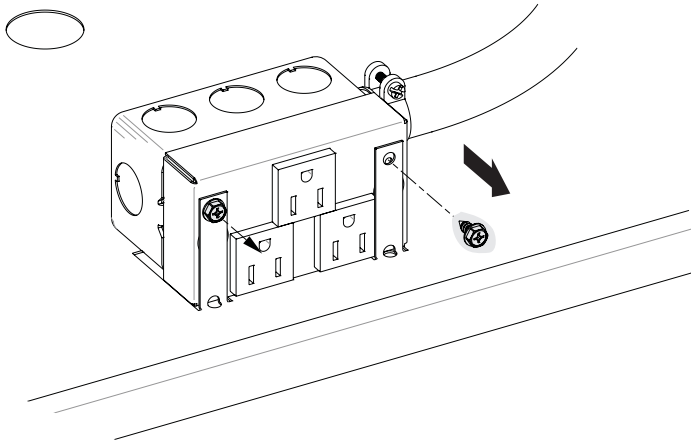

Figure 5

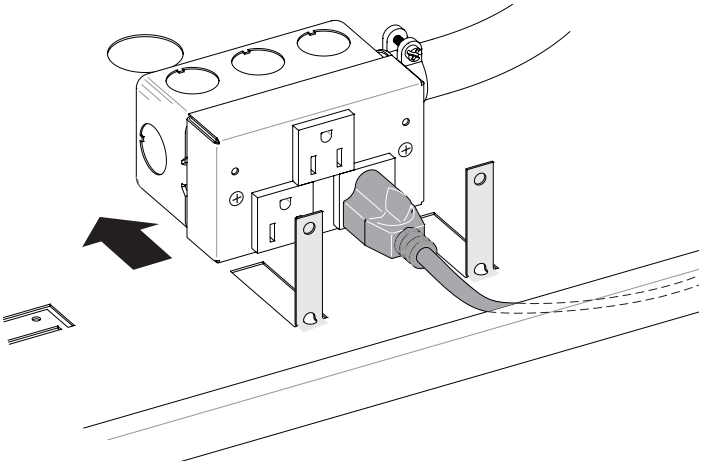

Figure 6

8. Set the magnetic rheostat base on the fireplace floor, inside of either of the shaded areas shown in **Figure 3 on page 2.** If a FBB14 blower accessory is being fitted, the light rheostat will have to sit on the left.
9. Turn on the light and observe where the light is being cast. If desired, bend the light shields outwards as shown in **Figure 7** in order to allow the light to illuminate the entire firebox floor. Note that if the shields are bent outwards too far, light will be cast upon the barrier screens and may create undesirable “streaks.”

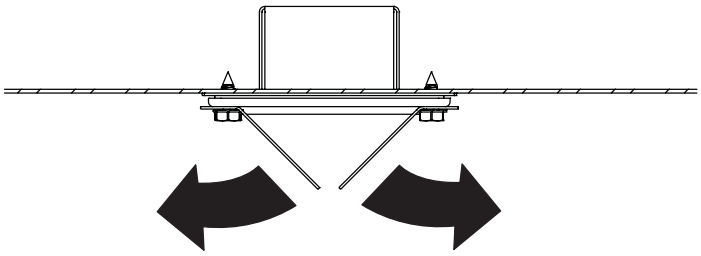

Figure 7

10. Replace the glass and screen frames, and the lower access panel.

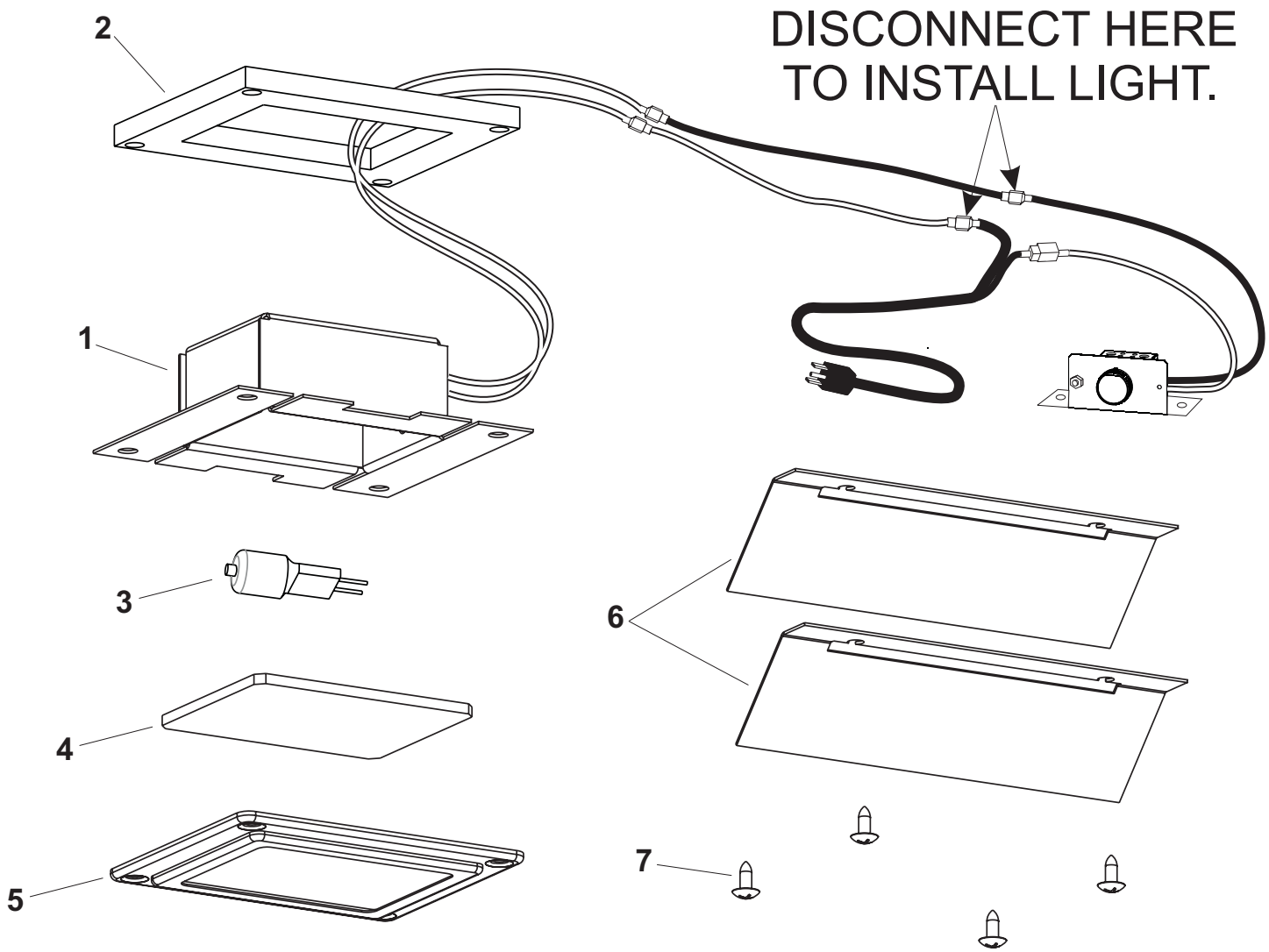

LIGHT KIT PARTS LIST			
Index Number	**Part Number**	**Description**	**Quantity Supplied**
1	35822	Accent Light Assembly	1
2	R11751	Gasket, Accent Lamp	1
3	R10928	Halogen Light Bulb (35W)	1
4	R11752	Glass, Accent Lamp - Orange	1
	R9341	Glass, Accent Lamp - Clear	1
5	R9342	Bezel, Accent Lamp	1
6	35407	Shield, Light	2
7	B100131	Screw, 10 X 1/2" PH Type AB	4

INSTRUCTION D'INSTALLATION POUR TROUSSE D'ÉCLAIRAGE LK7-1

GAS-FIRED C UL US LISTED

À UTILISER SUR MODÈLES : DVCP36(SP,PP)

APRÈS LE MONTAGE, LE FEUILLET D'INSTALLATION DOIT ÊTRE LAISSÉ AU PROPRIÉTAIRE POUR CONSULTATION ULTÉRIEURE.

OUTILS REQUIS :
- Tournevis Phillips

CONTENU DE L'EMBALLAGE :
- Boîtier d'éclairage avec câble
- 4 - vis n° 10 X 1/2 po
- Lunette biseautée
- Lentille vitrée (2)
- Joint d'étanchéité
- Unité d'éclairage halogène
- Écran (2)

INSTALLATION

1. Travaillant à partir du côté gauche du foyer, plaçant l'évent sur votre droite, déposer la vitre et l'écran encadrés en une unité (voir le manuel d'installation du foyer) et déposer aussi le panneau d'accès inférieur.
2. Déposer les quatre vis de fixation et la plaque métallique avec joint d'étanchéité du plafond de l'âtre. **Voir Figure 1.**

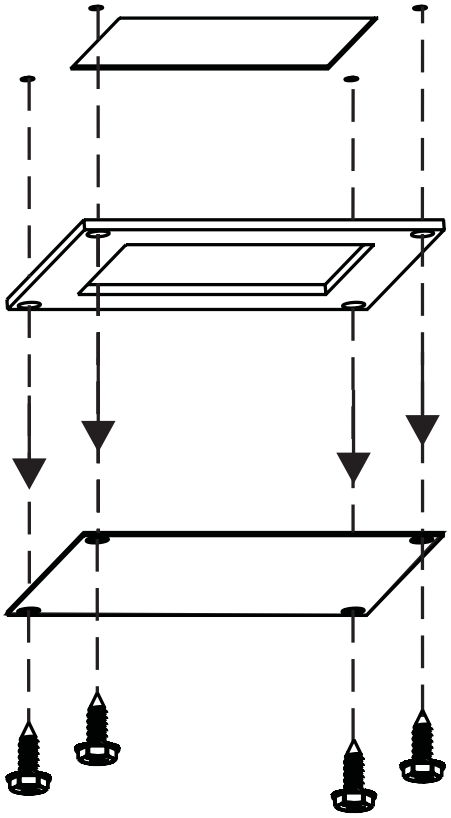

Figure 1

3. Ouvrir la connexion du faisceau de câbles aux points montrés à la **Figure 2.**

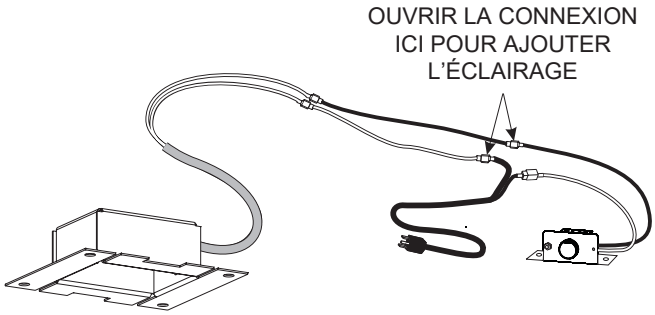

Figure 2

4. Faire passer le câble du boîtier d'éclairage rectangulaire dans l'ouverture exposée sous la plaque retirée à l'étape 2. Orienter le boîtier d'éclairage pour placer son câble d'alimentation sur la droite et le faire descendre le long de la paroi externe du foyer comme indiqué à la **Figure 3 de la page 2**.
5. Connecter ses fils du boîtier d'éclairage sur le cordon d'alimentation comme montré aux **Figures 2 et 3**, et ajuster le boîtier d'éclairage dans l'ouverture du plafond.
6. Choisir la lentille vitrée orange ou claire selon votre préférence. Visser le boîtier sur le plafond en plaçant le joint d'étanchéité, la lentille, la lunette biseautée et les écrans de chaleur dans l'ordre montré à la **Figure 4 de la page 2**.

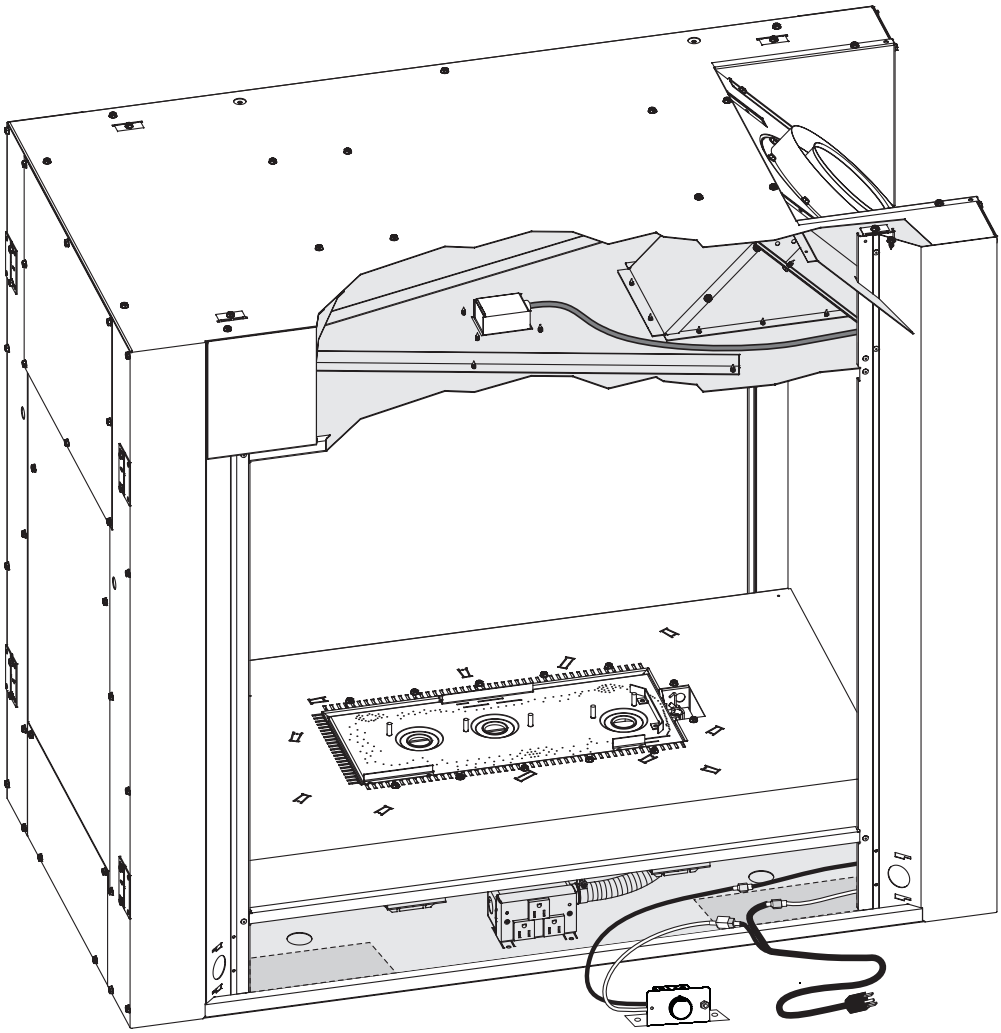

Figure 3

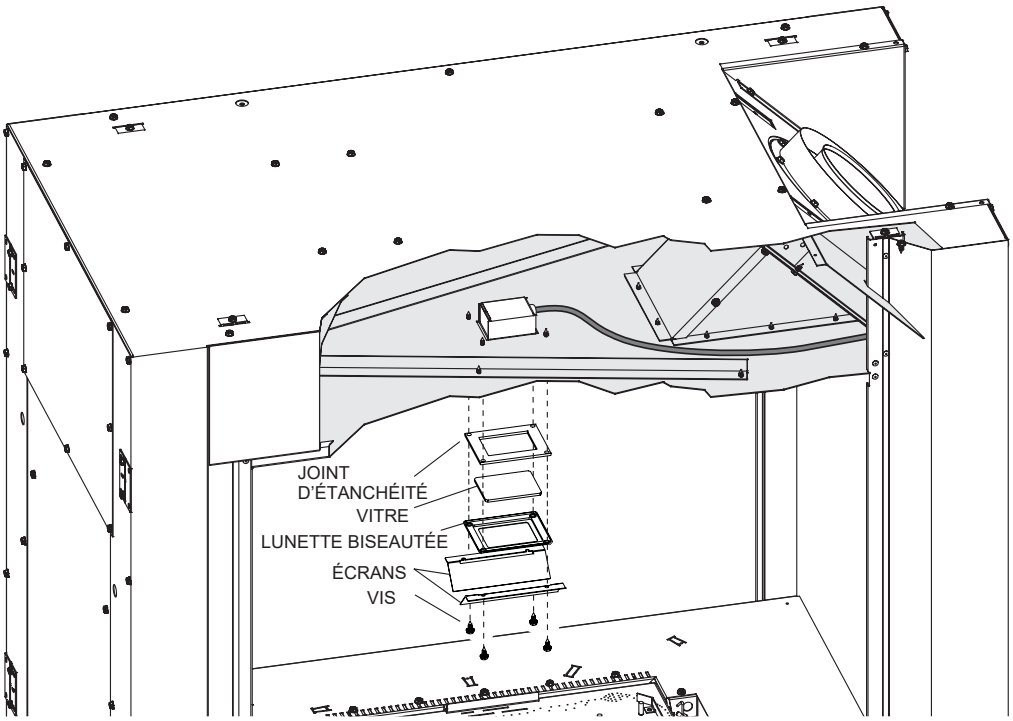

Figure 4

7. Après avoir dévissé les vis de retenue du boîtier de jonction en dessous de l'âtre pour un meilleur accès à la prise, y brancher la fiche du cordon d'éclairage et revisser le boîtier en place. **Voir Figures 5 et 6.**

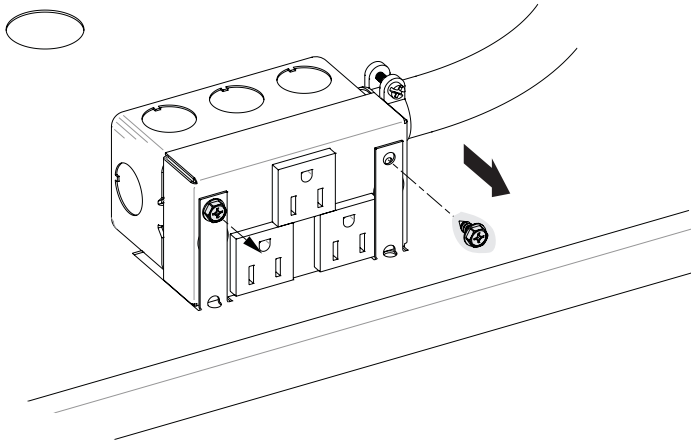

Figure 5

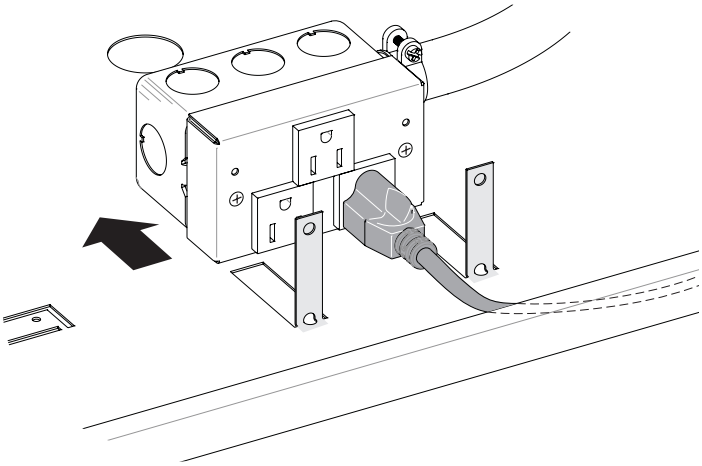

Figure 6

8. Placer le rhéostat à base magnétique sur la gauche ou la droite dans les aires pointillées de la **Figure 3 de la page 2**. Si une soufflerie FBB14 est installée, le rhéostat d'éclairage devra être placé sur la gauche.
9. Allumer la lumière et vérifier où l'éclairage est dirigé. Pour élargir la région éclairée, replier les écrans vers l'extérieur comme montré à la **Figure 7**. Veuillez noter que si les écrans sont trop ouverts, la lumière pourrait être réfléchie sur l'unité écran/vitre frontale et créer un éclairage non uniforme.

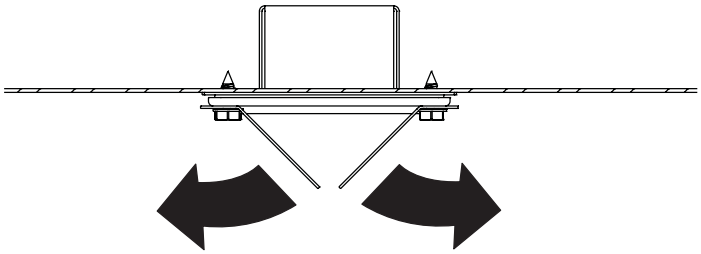

Figure 7

10. Remettre en place la façade vitre/écran encadré et le panneau d'accès inférieur.

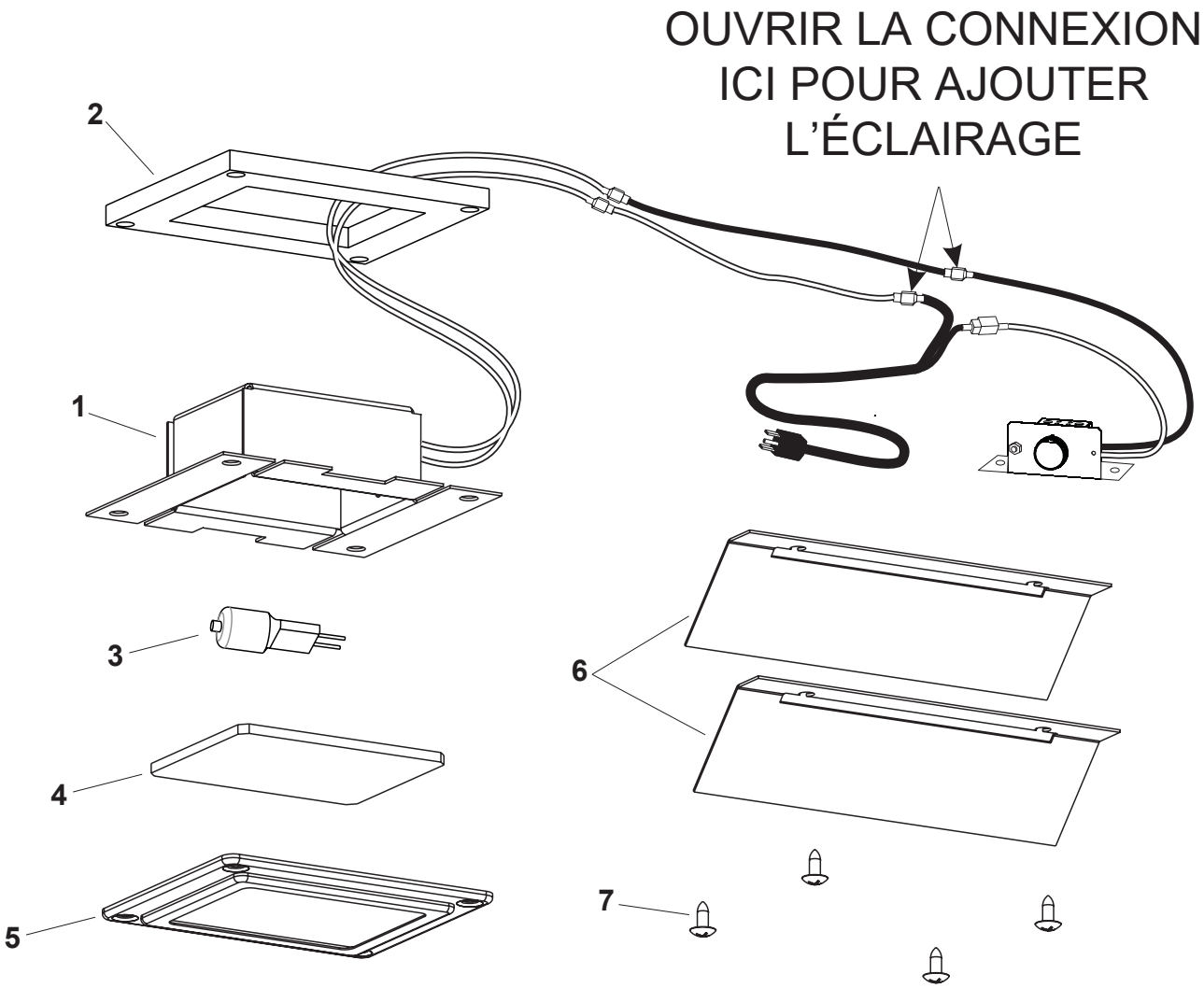

LISTE DE PIÈCES DE LA TROUSSE D'ÉCLAIRAGE			
N° de repère	**Numéro de pièce**	**Description**	**Quantité fournie**
1	35822	Boîtier D'Éclairage	1
2	R11751	Joint D'Étanchéité (Boîtier D'Éclairage)	1
3	R10928	Unité D'Éclairage Halogène (35W)	1
4	R11752	Vitre De Boîtier D'Éclairage - Orange	1
	R9341	Vitre De Boîtier D'Éclairage - Claire	1
5	R9342	Lunette Biseautée (Boîtier D'Éclairage)	1
6	35407	Écran	2
7	B100131	Vis nº 10 X 1/2 po PH Type AB	4